Produktinformation

Sauna Ava
Artikel-Nr.: 6692

Dachkranz:

ohne Dachkranz

Saunaofen:

9 kW Ofen + Steuergerät Easy Bio

Material	Nordische Fichte
Bauweise	vormontierte Elemente
Innenmaß Breite	216 cm
Innenmaß Tiefe	181 cm
Innenmaß Höhe	192 cm
Umbauter Raum	7,4 m³
Außenmaß Breite	231 cm
Außenmaß Tiefe	196 cm
Außenmaß Höhe	198 cm
Grundfläche	3,7 m²
Typ Ofen	9 KW Bio externe Steuerung
Ofensteuerung	extern Easy Bio
Anzahl Bänke	3 Stk.
Bank Material	Espe
Bank 1 Tiefe	57 cm
Bank 2 Tiefe	57 cm
Bank 3 Tiefe	57 cm
Anzahl der Kopfstützen	1 Stk.
Kopfstütze Material	Espe
Ofenschutz Material	Espe
Ofenschutz Breite	61,2 cm
Ofenschutz Höhe	59 cm
Ofenschutz Tiefe	47,4 cm
Türart	Ganzglastür
Tür Scheibenfarbe	bronziert
Tür Höhe	175 cm
Position Tür und Zuluft tauschbar	nein
Durchgangsmaß Breite	64 cm
Durchgangsmaß Höhe	173 cm
Öffnungsrichtung Tür	rechts und links anschlagbar
Saunadach Bauweise	vormontierte Elemente
Saunadach Dämmung	42 mm
Spiegelbar	ja
Einstiegsart	Eckeinstieg
Verpackungsmaße mm/Gewicht kg	325x240x120x1,5, 385x290x140x20, 560x460x460x17, 2250x1230x930x451

Technische Änderungen und Druckfehler vorbehalten - Maßangaben sind Zirkamaße

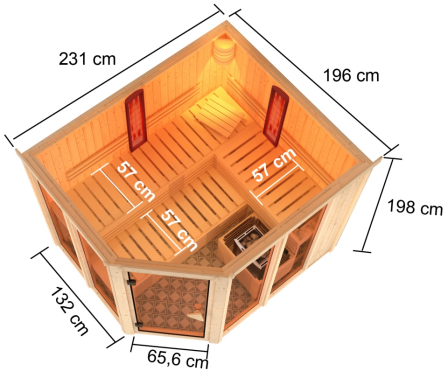

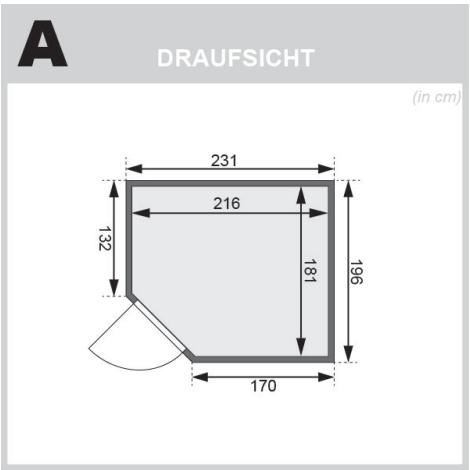

Technische Änderungen und Druckfehler vorbehalten - Maßangaben sind Zirkamaße

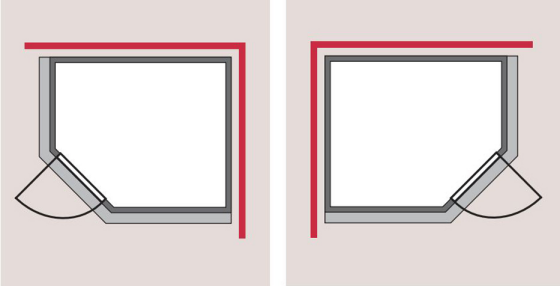

SPIEGELBARER
Aufbau möglich