Harzer Pfanne
Dachstein

BMI BRAAS

Harzer Pfanne

bmigroup.de

Harzer Pfanne

Besonders wirtschaftlich und dennoch mit allen Vorteilen eines Dachsteins.

Der extrem feste Dachstein-Körper bietet sicheren Schutz vor widrigen Witterungsverhältnissen.

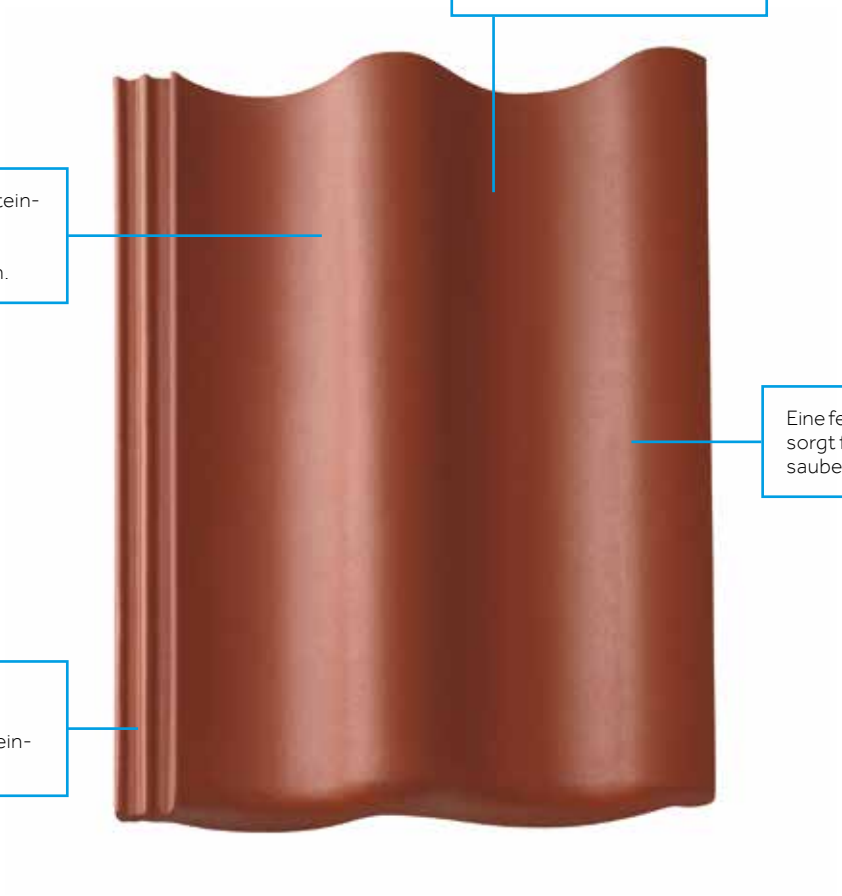

Eine feine Mikromörtelschicht sorgt für eine glatte, länger saubere Oberfläche.

Ein doppelter seitlicher Wasserlauf schützt vor Regen- und Flugschneeeintrieb ins Dach.

STAR MATT

Klassisch-Rot | Ziegelrot | Tiefrot | Dunkelbraun | Schiefergrau | Granit | Tiefschwarz

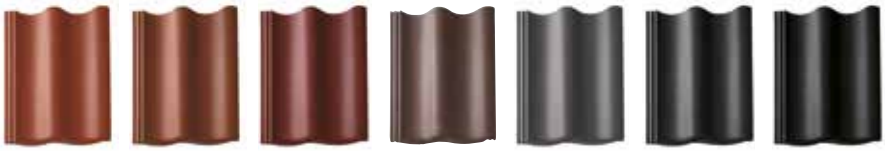

HARZER PFANNE – DIE WIRTSCHAFTLICHE ALTERNATIVE

Mit der Harzer Pfanne erhalten Sie solide Qualität mit einem angenehm ausgewogenen Charakter – zu einem günstigen Preis. Dank ihres regelmäßig geschwungenen Profils verleiht sie der Dachfläche eine gleichmäßige Wellenbewegung. Dank der Star-Oberfläche bleibt das Dach länger sauber.

EIN KOMPLETTES DACHSYSTEM

- Große Auswahl an Formsteinen und System-komponenten.
- Jeweils in Funktion, Form, Farbe und Material auf-einander abgestimmt.

TECHNISCHE DATEN

Variable Decklänge:	312 – 345 mm*
Deckbreite:	300 mm
Bedarf pro m²:	9,7 – 10,7 St.*
Gewicht pro Stück:	ca. 4,35 kg
Regeldachneigung:	22°

* dachneigungsabhängig

MADE IN GERMANY

Braas Dachsteine werden in Deutschland hergestellt. Sie bestehen aus natürlichen und heimischen Rohstoffen wie Sand, Zement, Wasser und Eisenoxidpigmenten.

30 JAHRE BRAAS MATERIAL-GARANTIE

30 JAHRE ZUSATZ-GARANTIE AUF FROST-BESTÄNDIGKEIT auf alle Braas Dachsteine

DACHSTEINE DIN plus

Mehr Informationen unter www.bmigroup.de

ABMESSUNGEN

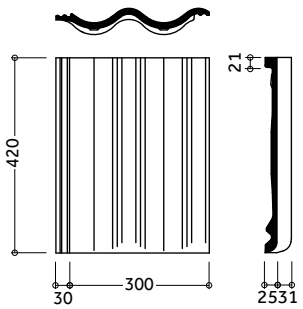

EINTEILUNG TRAUFE – FIRST

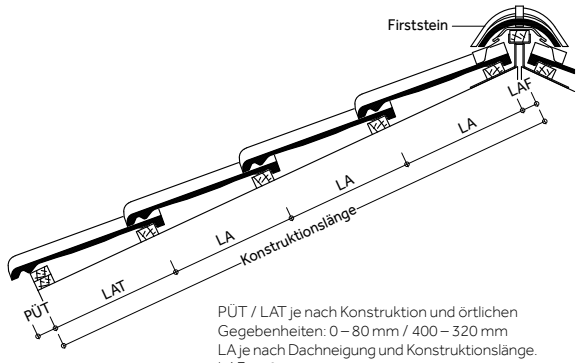

PÜT / LAT je nach Konstruktion und örtlichen Gegebenheiten: 0 – 80 mm / 400 – 320 mm
LA je nach Dachneigung und Konstruktionslänge.
LAF = 40 mm.

Dachneigung [°]	< 22	22 – 30	> 30
LA [mm]	320 – 312	335 – 312	345 – 312

EINTEILUNG ORTGANG – ORTGANG

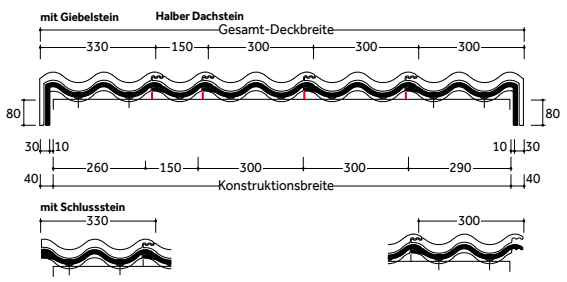

Dachsteine werden aus natürlichen Rohstoffen hergestellt. Fertigungsbedingte Schwankungen der Farbe und Oberflächenstruktur innerhalb eines engen Toleranzbereiches sind bei Mustern und Lieferlosen daher ganz normal. Sie entsprechen der Produktnorm. Farbänderungen können auch durch Witterungseinflüsse sowie Lichteinwirkung im Laufe der Zeit auftreten. Produktzeichnungen dienen der Veranschaulichung, die Maße sind keine fertigungstechnischen Sollwerte. Die Deckmaße in den Dacheinteilungszeichnungen sind verbindlich, die Darstellungen haben beispielhaften Charakter.

MODELLABHÄNGIGE FORMSTEINE UND SYSTEMKOMPONENTEN (BEISPIELE)

Fläche:

Halber Normalstein

Lüfterstein

Abschlüsse:

Firststein

Giebelstein

Pultstein

Mansardstein

Durchgänge:

Durovent Premium Sanilüfter (oben offen)
Die fachgerechte Entlüftung aufsteigender Leitungen erfordert ein Entlüftungsprodukt, das allen Anforderungen standhält.

Sicherheit, Begehung:

Schneefangpfanne
Für die Aufnahme der Schneefangsysteme.

Schneefanggitterstütze
Für die fachgerechte Befestigung der Schneefanggitter.

Schneefanggitter
Sie verhindern das Abrutschen des Schnees vom Dach.

Standstein
Um ein Dach sicher zu begehen, kommt man an einem sicheren Trittsystem nicht vorbei.

Bügel für Standstein
Der Sicherheitstritt und der Sicherheitsrost werden mit Hilfe eines speziell konstruierten Bügels befestigt.

Sicherheitsrost
Mit dem Sicherheitsrost und dem Bügel ist ein rutschfester Stand gewährleistet.

Befestigung:

Braas Clip
Zur optimalen Windsogsicherung, die das Dach vor extremen Wettersituationen schützt.

Kehl- / Gratklammer
Für die einfache und schnelle Befestigung von geschnittenen Dachpfannen an Grat und Kehle.

Modulstütze
Als Befestigungssystem zur Aufdach-Montage von Photovoltaikanlagen und Thermokollektoren.

MODELLUNABHÄNGIGE SYSTEMKOMPONENTEN (BEISPIELE)

Anschlüsse:

20 JAHRE BRAAS MATERIAL-GARANTIE auf Wakaflex

Wakaflex lässt sich als Wand- und Kaminanschluss schnell und einfach verlegen, Werkzeuge sind kaum notwendig.

Figaroll Plus dient zur Trockenfirst- / Trockengratverlegung mit hervorragenden Lüftungseigenschaften.

Photovoltaik & Solarthermie:

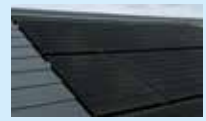

Braas PV Indax ist ein Indachsystem, das sich nicht vom Dach hervorhebt. Die Module werden homogen in das Dach integriert.

Braas Thermokollektoren bieten eine nachhaltige Lösung zur Kosteneinsparung beim Energieverbrauch.

Aufsparrendämmung:

Clima Comfort ist eine Hochleistungsdämmlösung, die absolut dünn und gleichzeitig besonders effizient ist. Die Dämmplatten bestehen aus Resol-Hartschaum.

DivoDämm Top ist ein hocheffizientes Dämmelement für den Einsatz in der Dachsanierung und im Neubau.

Unterspannbahnen:

15 JAHRE BRAAS FUNKTIONS-GARANTIE auf Divoroll Premium WU, Top RU, Maximum+ 2S, Comfort 4D

10 JAHRE BRAAS FUNKTIONS-GARANTIE auf Divoroll Universal+ 2S, Kompakt 2S, Kompakt

Die besten Grundlagen für die Unterkonstruktion eines Daches. Sie sorgen für Feuchteschutz bei der Wärmedämmung.

Weitere Systemkomponenten finden Sie unter www.bmigroup.de

Harzer Pfanne – Star (Matt),
Tiefrot

Harzer Pfanne – Star (Matt),
Granit

BRAAS

Innendienst
T 06104 800 1000
F 06104 800 1010
E innendienst@bmigroup.com

Technische Beratung
T 06104 800 3000
E awt.beratung.de@bmigroup.com

BMI Steildach GmbH
Frankfurter Landstraße 2–4
61440 Oberursel

bmigroup.de

BMI 1507 DD 5.000 Stand 01/2021 · Änderungen und Druckfehler vorbehalten. Technischer Stand 001/2021