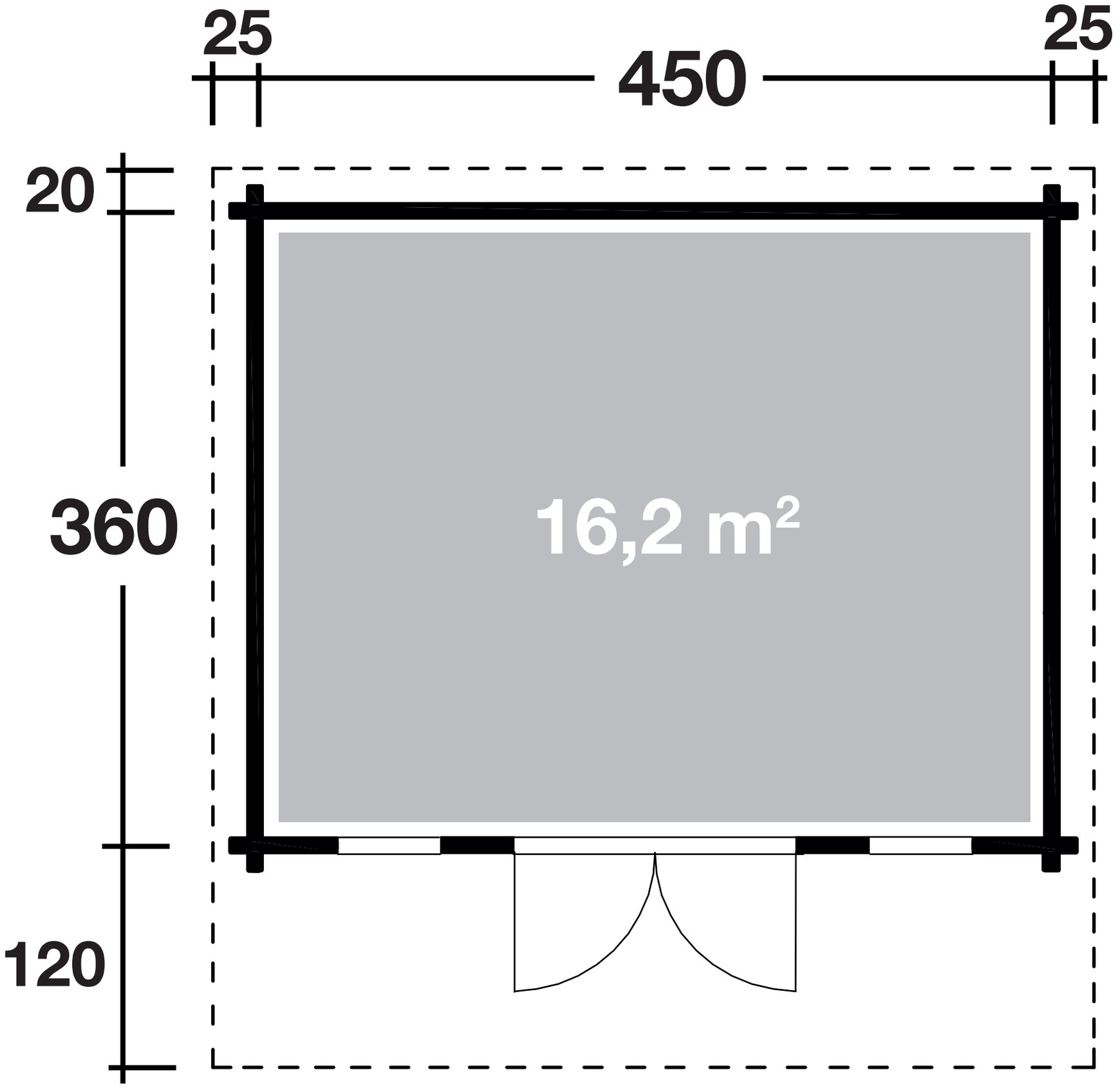
25
450
25
20
360
16,2 m²
120