11.06.2026

93729 97692

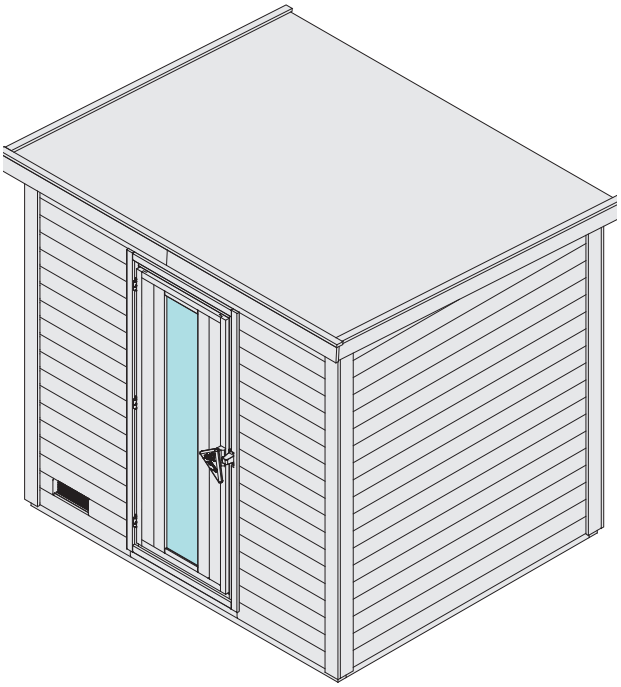

- Aufbauanleitung
- Building Instructions
- notice de montage
- montagehandleiding
- Montagevejledning
- Instrucciones de construcción
- Istruzioni per il montaggio
- Montážní návod
- Montážny návod
- Navodila za sestavljanje
- Instrukcja montażu
- Instrukcja montażu
- Szerelési útmutató

Das komplette Farbangebot finden Sie auf:
www.KARIBU-FARBENSHOP.de

Karibu Holztechnik GmbH • Eduard-Suling-Str. 17 • 28217 Bremen info@karibu.de

Bitte bewahren Sie die Anleitung und den Garantieschein zur Seriennummer auf. Vernichten Sie diese erst nach Ablauf der Garantiezeit. Eventuelle Beanstandungen können mithilfe der Stückliste einfacher zugeordnet werden.

Beigelegte Dokumente:
- Informationsheft
- Garantieschein zur Seriennummer
- Typenschild inkl. Warnhinweise (Sauna)
- ggf. Zubehör-Anleitungen in ext.Paketen

Please keep the instructions and warranty certificate with the serial number. Only destroy these after the warranty period has expired. Any complaints can be more easily traced with the help of the parts list.

Enclosed documents:
- Information booklet
- Warranty certificate for the serial number
- Type plate including warning notices (sauna)
- Accessory instructions in external packages, if applicable

Veuillez conserver le mode d'emploi et le certificat de garantie avec le numéro de série. Ne les détruisez qu'après expiration de la période de garantie. Les éventuelles réclamations peuvent être traitées plus facilement à l'aide de la liste des pièces.

Documents joints :
- Brochure d'information
- Certificat de garantie avec numéro de série
- Plaque signalétique avec avertissements (sauna)
- Le cas échéant, notices d'utilisation des accessoires dans des emballages séparés

Bewaar de handleiding en het garantiebewijs met serienummer. Vernietig deze pas na afloop van de garantieperiode. Eventuele klachten kunnen met behulp van de stuklijst gemakkelijker worden toegewezen.
Bijgevoegde documenten:
- Informatieboekje
- Garantiebewijs met serienummer
- Typeplaatje incl. waarschuwingen (sauna)
- Eventueel handleidingen voor accessoires in externe pakketten

Opbevar venligst vejledningen og garantibeviset med serienummeret. Destruer dem først efter garantiperiodens udløb. Eventuelle reklamationer kan lettere henføres til ved hjælp af styklisten.
Vedlagte dokumenter:
- Informationshæfte
- Garantibevis med serienummer
- Typeskilt inkl. advarsler (sauna)
- Eventuelle tilbehørsvejledninger i eksterne pakker

Conserve el manual de instrucciones y el certificado de garantía con el número de serie. No los destruya hasta que haya expirado el periodo de garantía. Las posibles reclamaciones se pueden asignar más fácilmente con ayuda de la lista de piezas.
Documentos adjuntos:
- Folleto informativo
- Certificado de garantía con el número de serie
- Placa de características con advertencias (sauna)
- En su caso, instrucciones de los accesorios en paquetes externos

Conservare le istruzioni e il certificato di garanzia con il numero di serie. Distruggerli solo dopo la scadenza del periodo di garanzia. Eventuali reclami possono essere gestiti più facilmente con l'aiuto della lista dei componenti.
Documenti allegati:
- Opuscolo informativo
- Certificato di garanzia con numero di serie
- Targhetta identificativa con avvertenze (sauna)
- Eventuali istruzioni per gli accessori in confezioni separate

Uschovejte si návod k použití a záruční list se sériovým číslem. Zničte je až po uplynutí záruční doby. Případné reklamace lze snadněji přiřadit pomocí seznamu dílů.
Přiložené dokumenty:
- Informační brožura
- Záruční list k sériovému číslu
- Typový štítek včetně varovných upozornění (sauna)
- Případně návody k příslušenství v externích baleních

Uložte si návod a záručný list so sériovým číslom. Zničte ich až po uplynutí záručnej doby. Prípadné reklamácie sa dajú jednoduchšie priradiť pomocou zoznamu dielov.
Priložené dokumenty:
- Informačná brožúra
- Záručný list k sériovému číslu
- Typový štítok vrátane varovných upozornení (sauna)
- prípadne návody k príslušenstvu v externých baleniach

Shranite navodila in garancijski list s serijsko številko. Uničite jih šele po izteku garancijske dobe. Morebitne reklamacije je lažje dodeliti s pomočjo seznama delov.
Priloženi dokumenti:
- Informativna brošura
- Garancijski list za serijsko številko
- Tipska ploščica z opozorili (savna)
- Po potrebi navodila za dodatno opremo v zunanjih paketih

Proszę zachować instrukcję obsługi i kartę gwarancyjną z numerem seryjnym. Należy je zniszczyć dopiero po upływie okresu gwarancji. Ewentualne reklamacje można łatwiej przyporządkować za pomocą listy części.
Dołączone dokumenty:
- Broszura informacyjna
- Karta gwarancyjna z numerem seryjnym
- Tabliczka znamionowa wraz z ostrzeżeniami (sauna)
- W razie potrzeby instrukcje obsługi akcesoriów w dodatkowych opakowaniach

Pohranite upute za uporabu i jamstveni list sa serijskim brojem. Ne bacite ih dok jamstveni rok ne istekne. Sva reklamacije mogu se lakše pratiti uz pomoć popisa dijelova.
Priloženi dokumenti:
- Informativni letak
- Jamstveni list s serijskim brojem
- Plaketa s podacima o tipu koja uključuje sigurnosna upozorenja (sauna)
- Upute za sve dodatne pribore u zasebnim pakiranjima

Kérjük, őrizze meg a használati utasítást és a sorozatszámmal ellátott jótállási igazolványt. Csak a jótállási idő lejárta után semmisítse meg őket. Az esetleges reklamációk a darabjegyzék segítségével könnyebben nyomon követhetők.
Mellékelt dokumentumok:
- Információs füzet
- Sorozatszámra vonatkozó jótállási jegy
- Típustábla figyelmeztető feliratokkal (szauna)
- adott esetben tartozékok használati útmutatói külön csomagokban

Legende
Key
Légende
Legenda
Forklaring
Leyenda
Legenda
Legenda
Legenda
Legenda
Legenda
Legenda
Ključ
Jelölések

*

Nicht im Lieferumfang enthalten
Not included
Non comprises dans la livraison
Niet bijgeleverd
Ikke inkluderet
No forman parte del suministro
Non incluso
Není součástí dodávky
Nie je súčasťou dodávky
Ni vključeno v obseg dobave
Nie wchodzi w skład dostawy
Nije uključeno
A csomag tartalmában nem szerepel

1

Länge muss ermittelt und zugesägt werden
Length must be determined and sawn
La longueur doit être déterminée et sciée
De lengte moet worden bepaald en gezaagd
Længden skal bestemmes og saves
La longitud debe ser determinada y aserrada
La lunghezza deve essere determinata e segata
Délka musí být určena a rozřezána
Dĺžka sa musí zistiť a odrezať
Določiti je treba dolžino in jo odrezati po velikosti
Należy określić długość i przyciąć
Dužina se mora odrediti i odrezati
Meg kell határozni a hosszát, majd le kell vágni

2

Nicht gebraucht
Not needed
Pas nécessaire
Niet nodig
Ikke nødvendigt
No es necesario
Non necessario
Nepotřebné
Nepoužívané
Ne uporablja se
Niepotrzebne
Nije potrebno
Nem szükséges

3

Mit Zubehör
With accessories
Avec accessoires
Met toebehoren
Med tilbehør
Con accesorios
Con accessori
S příslušenstvím
S príslušenstvom
Z dodatki
Z akcesoriami
S dodacima
Tartozékokkal

4

Vorübergehend fixiert
Fixed temporarily
Temporairement fixe
Tijdelijk vast
Midlertidigt rettet
Temporalmente fijo
Temporaneamente fisso
Dočasně fixováno
Dočasne fixované
Začasno popravi
Tymczasowo ustalone
Privremeno popravljeno
Ideiglenesen rögzítve

5

Bestand vom Haus
Inventory of the house
Inventaire de la maison
Inventaris von het huis
Inventar af huset
Inventario de la casa
Inventario della casa
Inventář domu
Zásoby domu
Inventarizacija hiše
Stan domu
Popis kuće
A ház állománya

6

Nicht in allen Varianten gebraucht
Not used in all variants
Pas nécessaire dans toutes les variantes
Niet in alle varianten nodig
Ikke brugt i alle varianter
No se utiliza en todas las variantes.
Non necessario in tutte le varianti
Nepoužívá se ve všech variantách
Nepoužíva sa vo všetkých variantoch
Ni potrebno v vseh različicah
Nie jest używane we wszystkich wariantach
Nije potrebno u svim verzijama
Nem minden változatban szükséges

Technische Daten In der Auftragsbestätigung bzw. Lieferschein ist der gekaufte Ofentyp bzw. das erworbene Steuergerät zu fnden. Bitte entnehmen Sie die technischen Daten Ihrer Geräte der folgenden Auflistung	**Technical data** The type of oven or control unit purchased can be found in the order confirmation or delivery note. Please refer to the following list for the technical data of your units	**Données techniques** Dans la confirmation de commande ou le bon de livraison, vous trouverez le type de four ou l'appareil de commande que vous avez acheté. Veuillez consulter les données techniques de vos appareils dans la liste suivante	**Technische gegevens** Het type oven of besturingseenheid dat u hebt gekocht, vindt u in de orderbevestiging of leveringsbon. Raadpleeg de volgende lijst voor de technische gegevens van uw apparaten	**Tekniske data** Hvilken type ovn eller styreenhed, du har købt, fremgår af ordrebekræftelsen eller følgesedlen. Se venligst følgende liste for de tekniske data for dine enheder	**Datos técnicos** El tipo de horno o unidad de control adquirida figura en la confirmación del pedido o en el albarán de entrega. Consulte en la siguiente lista los datos técnicos de sus unidades.		
Ofen	**Oven**	**Four**	**Oven**	**Ovn**	**Horno**		
9kW Bio	9kW Bio	9kW Bio	9kW Bio	9kW Bio	9kW Bio	400V ~ 3N	9kW
9kW Finnisch	9kW Finnish	9kW finnois	9kW Fins	9kW Finsk	9kW Finlandés	400V ~ 3N	9kW
9kW integr. Steuerung	9kW integrated Control unit	9kW intégré Unité de contrôle	9kW geïntegreerd Besturingseenheid	9kW integreret Kontrolenhed	9kW integrado Unidad de control	400V ~ 3N	9kW
4,5kW Bio	4,5kW Bio	4,5kW Bio	4,5kW Bio	4,5kW Bio	4,5kW Bio	400V ~ 3N	4,5kW
4,5kW Finnisch	4,5kW Finnish	4,5kW finnois	4,5kW Fins	4,5kW Finsk	4,5kW Finlandés	400V ~ 3N	4,5kW
4,5kW integr. Steuerung	4,5kW integrated Control unit	4,5kW intégré Unité de contrôle	4,5kW geïntegreerd Besturingseenheid	4,5kW integreret Kontrolenhed	4,5kW integrado Unidad de control	400V ~ 3N	4,5kW
3,6kW Bio	3,6kW Bio	3,6kW Bio	3,6kW Bio	3,6kW Bio	3,6kW Bio	230V ~ 1N	3,6kW
3,6kW Finnisch	3,6kW Finnish	3,6kW finnois	3,6kW Fins	3,6kW Finsk	3,6kW Finlandés	230V ~ 1N	3,6kW
3,6kW integr. Steuerung	3,6kW integrated Control unit	3,6kW intégré Unité de contrôle	3,6kW geïntegreerd Besturingseenheid	3,6kW integreret Kontrolenhed	3,6kW integrado Unidad de control	230V ~ 1N	3,6kW
Steuergerät	**Control unit**	**Unité de contrôle**	**Besturingseenheid**	**Kontrolenhed**	**Unidad de control**		
extern Easy Bio	External Easy Bio	Externe Easy Bio	Extern Easy Bio	Ekstern Easy Bio	Exterior Easy Bio	400V ~ 3N	max. 10,8kW
extern Plug&Play Bio	External Plug&Play Bio	Externe Plug&Play Bio	Extern Plug&Play Bio	Ekstern Plug&Play Bio	Exterior Plug&Play Bio	240V ~ 3N	max. 10,8kW
extern Finnisch	External Finnish	Externe finnois	Extern Fins	Ekstern Finsk	Exterior Finlandés	400V ~ 3N	max. 10,8kW
extern Plug&Play Finnisch	External Plug&Play Finnish	Externe Plug&Play finnois	Extern Plug&Play Fins	Ekstern Plug&Play Finsk	Exterior Plug&Play Finlandés	240V ~ 3N	max. 10,8kW
Multisteuergerät	Multi-controller	Appareil de commande multiple	Multi-controller	Multi-controller	Mando múltiple	400V ~ 3N	max. 10,5kW
extern Classic Bio	External Classic Bio	Externe Classic Bio	Extern Classic Bio	Ekstern Classic Bio	Exterior Classic Bio	400V ~ 3N	max. 9kW
extern Classic Finnisch	External Classic Finnish	Externe Classic finnois	Extern Classic Fins	Ekstern Classic Finsk	Exterior Classic Finlandés	400V ~ 3N	max. 9kW
extern Premium Bio	External Premium Bio	Externe Premium Bio	Extern Premium Bio	Ekstern Premium Bio	Exterior Premium Bio	400V ~ 3N	max. 12kW
extern Premium Finnisch	External Premium Finnish	Externe Premium finnois	Extern Premium Fins	Ekstern Premium Finsk	Exterior Premium Finlandés	400V ~ 3N	max. 9kW

Dati tecnici Il tipo di forno o di unità di controllo acquistato è riportato nella conferma d'ordine o nella bolla di consegna. Per i dati tecnici delle unità, consultare il seguente elenco	**Technické údaje** Typ zakoupené trouby nebo řídicí jednotky naleznete v potvrzení objednávky nebo v dodacím listu. Technické údaje vašich jednotek naleznete v následujícím seznamu	**Technické údaje** Typ zakúpeného sporáka alebo riadiacej jednotky je uvedený v potvrdení objednávky alebo v dodacom liste. Technické údaje vašich zariadení nájdete v nasledujúcom zozname	**Tehnični podatki** Vrsta kupljene pečice ali krmilne enote je navedena v potrditvi naročila ali dobavnici. Tehnične podatke vaših enot najdete na naslednjem seznamu	**Dane techniczne** W potwierdzeniu zamówienia lub na liście przewozowym podano typ zakupionego pieca lub sterownika. Dane techniczne urządzeń można znaleźć w poniższym zestawieniu	**Tehnički podaci** Vrstu peći ili upravljačke jedinice koju ste kupili možete pronaći u potvrdi narudžbe ili otpremnici. Molimo pogledajte sljedeći popis za tehničke podatke vaših jedinica	**Műszaki adatok** A megrendelés visszaigazolásában vagy a szállítólevélben megtalálható a megvásárolt kályhatípus, illetve a beszerzett vezérlőegység. Kérjük, a készülékek műszaki adatait az alábbi felsorolásból vegye át		
Forno	**Trouba**	**Rúra**	**Pečica**	**Piec**	**Rerna**	**Sütő**		
9kW Bio	9kW Bio	9kW Bio	9kW Bio	9kW Bio	9kW Bio	9kW Bio	400V ~ 3N	9kW
9kW finlandese	9kW finsky	9kW fínčina	9kW finski	9kW Fiński	9kW Finski	9kW Finn	400V ~ 3N	9kW
9kW integrato Unità di controllo	9kW integrovaná řídicí jednotka	9kW integrovaná riadiaca jednotka	9kW vgrajena krmilna enota	9kW zintegrowany moduł sterujący	9kW Integrirana upravljačka jedinica	9kW Beépített vezérlés	400V ~ 3N	9kW
4,5kW Bio	4,5kW Bio	4,5kW Bio	4,5kW Bio	4,5kW Bio	4,5kW Bio	4,5kW Bio	400V ~ 3N	4,5kW
4,5kW finlandese	4,5kW finsky	4,5kW fínčina	4,5kW finski	4,5kW Fiński	4,5kW Finski	4,5kW Finn	400V ~ 3N	4,5kW
4,5kW integrato Unità di controllo	4,5kW integrovaná řídicí jednotka	4,5kW integrovaná riadiaca jednotka	4,5kW vgrajena krmilna enota	4,5kW zintegrowany moduł sterujący	4,5kW Integrirana upravljačka jedinica	4,5kW Beépített vezérlés	400V ~ 3N	4,5kW
3,6kW Bio	3,6kW Bio	3,6kW Bio	3,6kW Bio	3,6kW Bio	3,6kW Bio	3,6kW Bio	230V ~ 1N	3,6kW
3,6kW finlandese	3,6kW finsky	3,6kW fínčina	3,6kW finski	3,6kW Fiński	3,6kW Finski	3,6kW Finn	230V ~ 1N	3,6kW
3,6kW integrato Unità di controllo	3,6kW integrovaná řídicí jednotka	3,6kW integrovaná riadiaca jednotka	3,6kW vgrajena krmilna enota	3,6kW zintegrowany moduł sterujący	3,6kW Integrirana upravljačka jedinica	3,6kW Beépített vezérlés	230V ~ 1N	3,6kW
Unità di controllo	**Řídicí jednotka**	**Riadiaca jednotka**	**Nadzorna enota**	**Moduł sterujący**	**Jedinica za upravljanje**	**Vezérlőegység**		
Esterno Easy Bio	Externí Easy Bio	Externý Easy Bio	Zunanji Easy Bio	Zewnętrzny Easy Bio	Vanjski Easy Bio	Külső Easy Bio	400V ~ 3N	max. 10,8kW
Esterno Plug&Play Bio	Externí Plug&Play Bio	Externý Plug&Play Bio	Zunanji Plug&Play Bio	Zewnętrzny Plug&Play Bio	Vanjski Plug&Play Bio	Külső Plug&Play Bio	240V ~ 3N	max. 10,8kW
Esterno finlandese	Externí finsky	Externý fínčina	Zunanji finski	Zewnętrzny Fiński	Vanjski Finski	Külső Finn	400V ~ 3N	max. 10,8kW
Esterno Plug&Play finlandese	Externí Plug&Play finsky	Externý Plug&Play fínčina	Zunanji Plug&Play finski	Zewnętrzny Plug&Play Fiński	Vanjski Plug&Play Finski	Külső Plug&Play Finn	240V ~ 3N	max. 10,8kW
Controllore multiplo	Více ovladačů	Viacovládací ovládač	Večkontroler	Wielokontroler	Višekontroler	Többvezérlős	400V ~ 3N	max. 10,5kW
Esterno Classic Bio	Externí Classic Bio	Externý Classic Bio	Zunanji Classic Bio	Zewnętrzny Classic Bio	Vanjski Classic Bio	Külső Classic Bio	400V ~ 3N	max. 9kW
Esterno Classic finlandese	Externí Classic finsky	Externý Classic fínčina	Zunanji Classic finski	Zewnętrzny Classic Fiński	Vanjski Classic Finski	Külső Classic Finn	400V ~ 3N	max. 9kW
Esterno Premium Bio	Externí Premium Bio	Externý Premium Bio	Zunanji Premium Bio	Zewnętrzny Premium Bio	Vanjski Premium Bio	Külső Premium Bio	400V ~ 3N	max. 12kW
Esterno Premium finlandese	Externí Premium finsky	Externý Premium fínčina	Zunanji Premium finski	Zewnętrzny Premium Fiński	Vanjski Premium Finski	Külső Premium Finn	400V ~ 3N	max. 9kW

Vergleichen Sie zuerst die Materialliste mit Ihrem Paketinhalt! Bitte haben Sie Verständnis, dass Beanstandungen nur im nicht aufgebauten Zustand bearbeitet werden können!

First compare the list of materials with your package contents! Please understand that complaints can be processed in the non-built status only!

Commencez par comparer la liste du matériel avec le contenu de votre paquet! Sachez que nous traitons uniquement les réclamations concernant le matériel à l'état non monté!

Vergelijk eerst de lijst van materialen met de inhoud van uw pakket! Reclamaties kunnen alleen in behandeling worden genomen zolang de onderdelen nog niet zijn gemonteerd!

Start med at kontrollere materialelisten med indholdet af den leverede pakke! Vi gør venligst opmærksom på at reklamationer kun kan behandles for materialer som ikke er blevet bearbejdet!

En primer lugar, compare la lista de material con el contenido del paquete. Rogamos entienda que las reclamaciones sólo pueden ser tramitadas antes de montar el objeto!

Confrontate questa distinta materiali prima con il contenuto del pacchetto! Vi preghiamo di comprendere che eventuali reclami possono essere accolti solo prima del montaggio!

Nejprve překontrolujte obsah balení podle materiálového listu! Mějte pochopení pro to, že případnou reklamací se můžeme zabývat pouze tehdy, když díly nebudou smontované!

Najprv porovnajte zoznam materiálu s obsahom balíka! Prosíme, majte na pamäti, že reklamácie môžu byť spracované iba v prípade, ak produkt nie je zmontovaný!

Najprej primerjajte seznam materialov z vsebino vašega paketa! Upoštevajte, da lahko pritožbe obravnavamo le v nesestavljenem stanju!

Najpierw porównaj listę materiałów z zawartością paczki! Prosimy o wyrozumiałość, że reklamacje mogą być rozpatrywane tylko w przypadku produktów, które nie zostały jeszcze zmontowane!

Prvo provjerite popis sadržaja i usporedite ga s onim što se nalazi u vašoj pošiljci! Imajte na umu da možemo obraditi pritužbe samo ako predmet nije sastavljen!

Először hasonlítsa össze az anyaglistát a csomag tartalmával! Kérjük, vegye figyelembe, hogy a reklamációkat csak a termék összeszerelése előtt tudjuk feldolgozni!

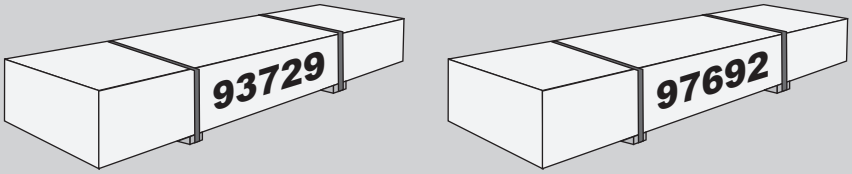

2 x **B1**	1608 x	90 x	16 mm	ID 72097
1 x **B2**	2156 x	90 x	16 mm	ID 71514
3 x **B3**	390 x	45 x	18 mm	ID 51434
5 x **B4**	2250 x	45 x	18 mm	ID 20633
1 x **B5**	455 x	58 x	18 mm	ID 61498
1 x **B6**	728 x	78 x	18 mm	ID 93425
2 x **B7**	2250 x	78 x	18 mm	ID 93421
1 x **B8**	300 x	95 x	18 mm	ID 19130
2 x **B9**	480 x	95 x	18 mm	ID 20930
2 x **B10**	565 x	95 x	18 mm	ID 15498
2 x **B11**	1242 x	95 x	18 mm	ID 21798
2 x **B12**	2100 x	95 x	18 mm	ID 11427
4 x **B13**	2195 x	95 x	18 mm	ID 34629
8 x **B14**	2300 x	95 x	18 mm	ID 16177
4 x **B15**	60 x	36 x	36 mm	ID 5512
8 x **B16**	87 x	78 x	38 mm	ID 93439
5 x **B17**	1790 x	60 x	40 mm	ID 63757
2 x **B18**	2260 x	60 x	40 mm	ID 70614
4 x **B19**	2250 x	45 x	45 mm	ID 46354

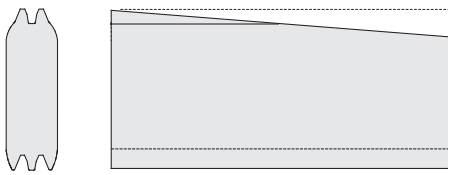

1 x **V1**	1845 x	121 x	38 mm	ID 93405
1 x **V2**	1845 x	121 x	38 mm	ID 93406

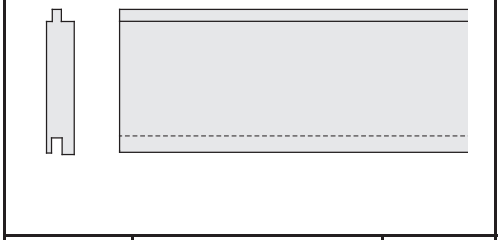

28 x **R1**	2090 x	96 x	16 mm	ID 71256
21 x **R2**	2195 x	96 x	19 mm	ID 65729

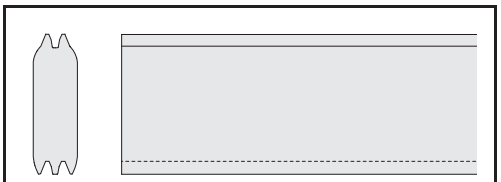

1 x **W1**	135 x	121 x	38 mm	ID 80224
1 x **W2**	308 x	121 x	38 mm	ID 31151
35 x **W3**	705 x	121 x	38 mm	ID 27339
38 x **W4**	1845 x	121 x	38 mm	ID 70465
20 x **W5**	2195 x	121 x	38 mm	ID 70501

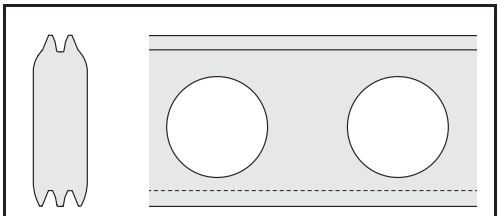

1 x **W6**	2195 x	121 x	38 mm	ID 4164

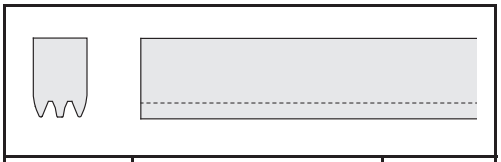

1 x **W7**	786 x	90 x	38 mm	ID 93734

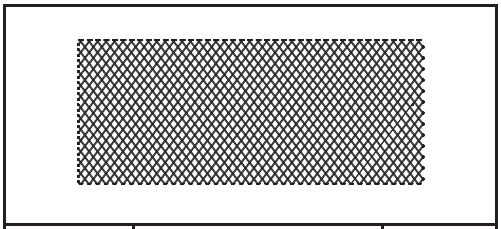

2 x **G1**		ID 87362

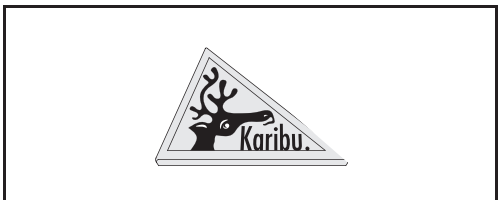

1 x **K1**		ID 16034

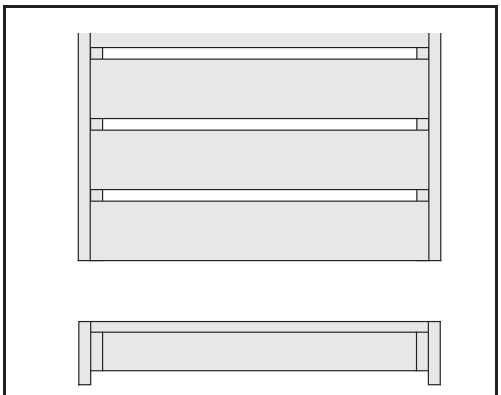

1 x **L1**	1200 x	550 x	95 mm	ID 27341
2 x **L2**	2156 x	550 x	95 mm	ID 52068

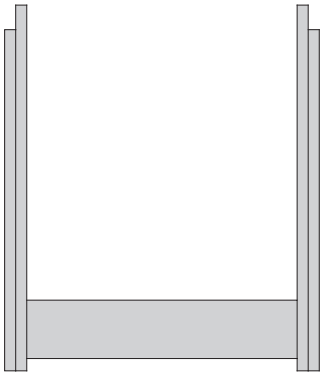

1 x **M1**	860 x 512 x 95 mm	ID 65739

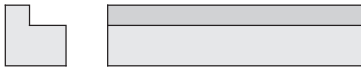

2 x **H1**	555 x 45 x 45 mm	ID 40301
3 x **H2**	1100 x 45 x 45 mm	ID 40302

1 x **E1**	1823 x 140 x 26 mm	ID 26480

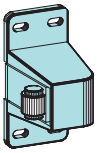

1 x		ID 64245

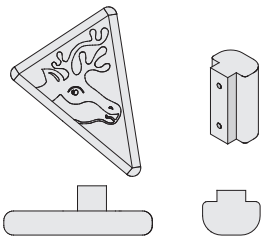

1 x		ID 26114

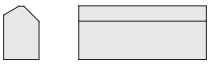

1 x		ID 64800

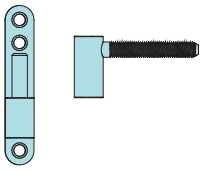

3 x		ID 3717

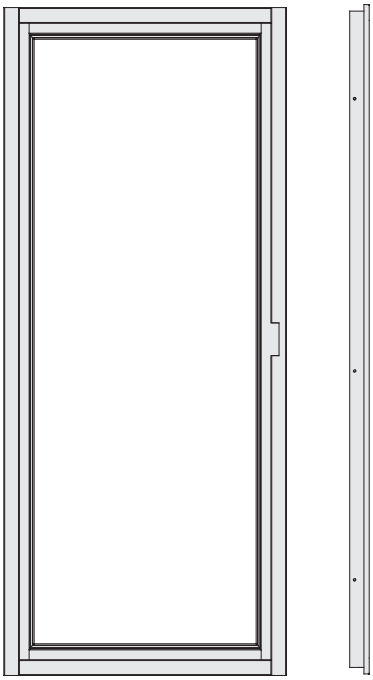

1 x **X1**	1906 x 815 x 38 mm	ID 70351

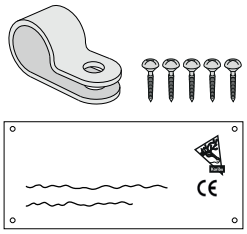

1 x		ID 60284

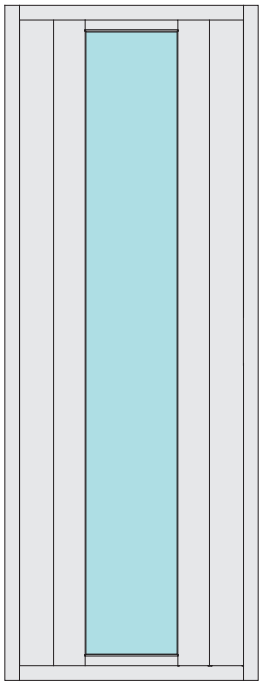

1 x **X2**	1747 x 656 x 48 mm	ID 64238

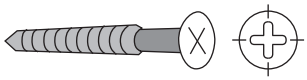

180 x	4 x 30 mm	ID 3686
85 x	4 x 35 mm	ID 3687
90 x	4 x 40 mm	ID 21925
110 x	4 x 50 mm	ID 3688
50 x	4,5 x 80 mm	ID 9204
350 x	5 x 70 mm	ID 93009
30 x	6 x 80 mm	ID 47558
4 x	6 x 120 mm	ID 9205

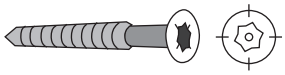

20 x	4,5 x 35 mm	ID 62740

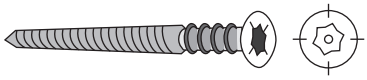

6 x	6 x 80 mm	ID 14266

20 x	4 x 30 mm	ID 26116
6 x	12 x 18 mm	ID 46403

450 x	2,2 x 50 mm	ID 5621

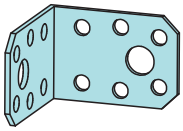

10 x		ID 21292

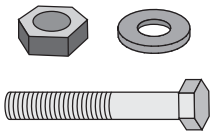

3 x		ID 14018

≈ 60mm
≈ 40mm

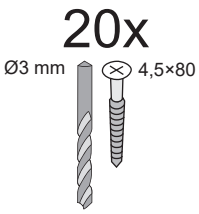
20x
Ø3 mm
4,5×80

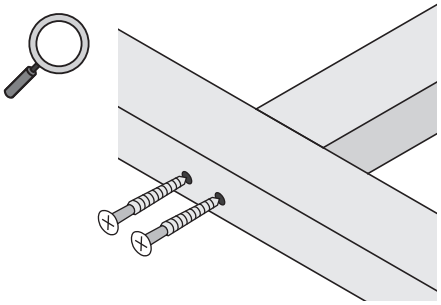

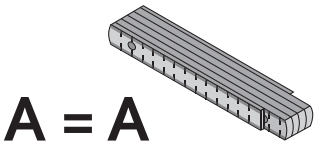
A = A

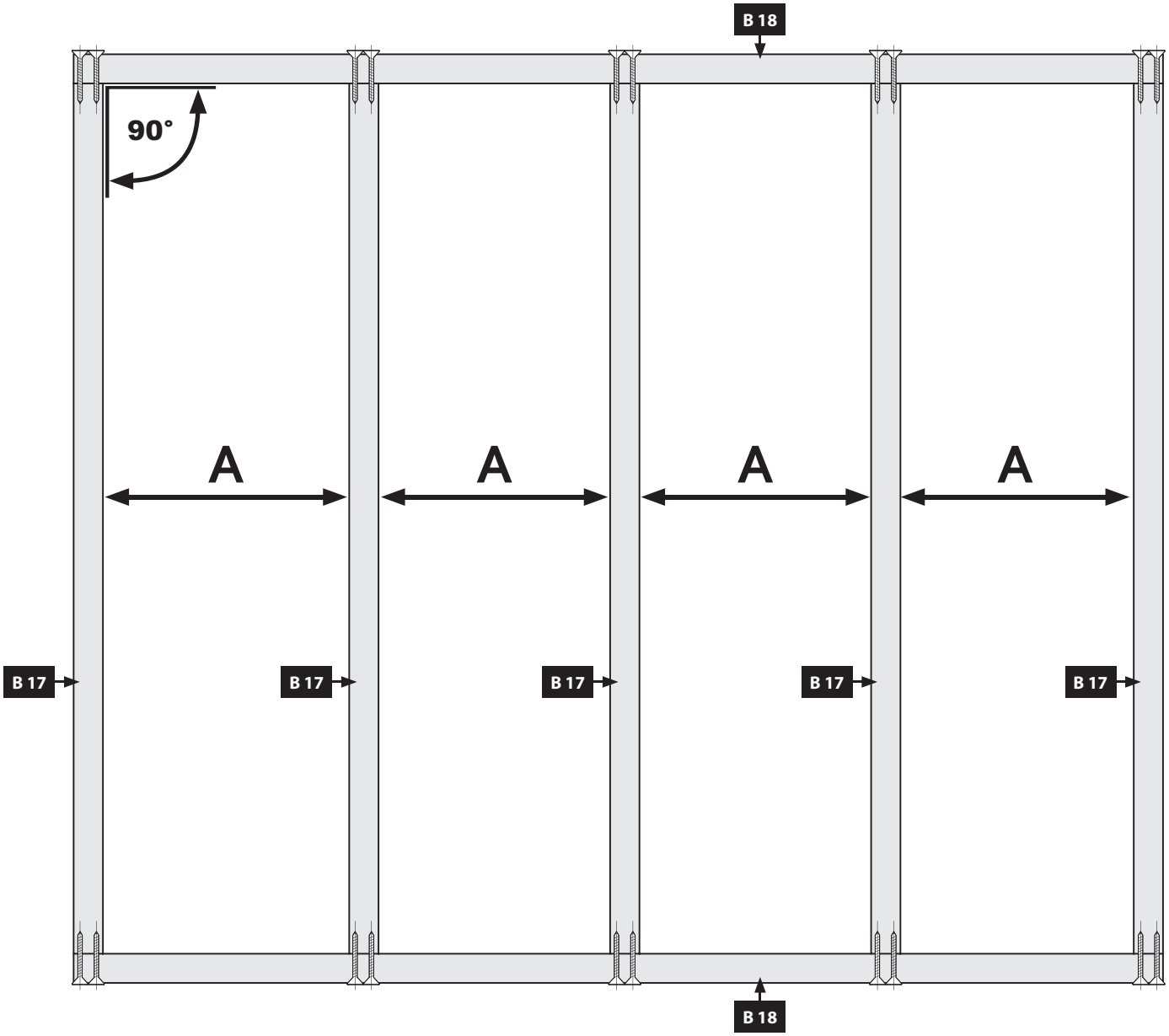
B 18
90°
A
A
A
A
B 17
B 17
B 17
B 17
B 17
B 18

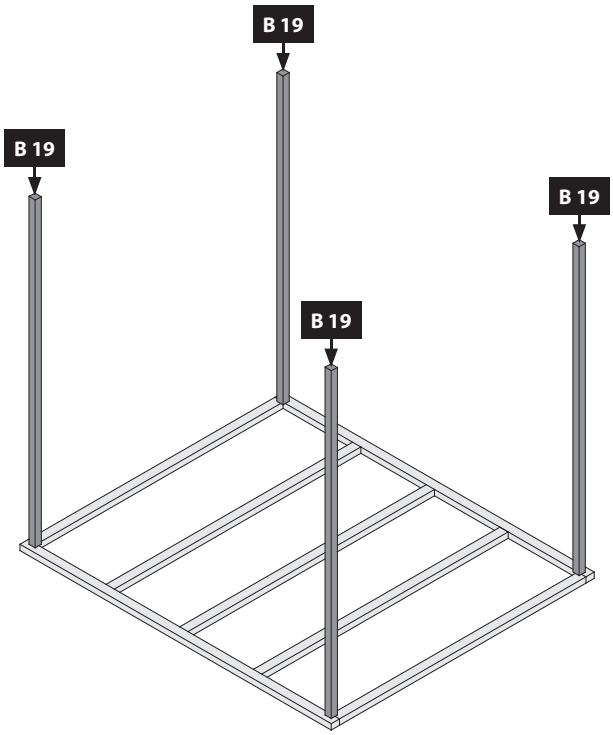
B 19
B 19
B 19
B 19

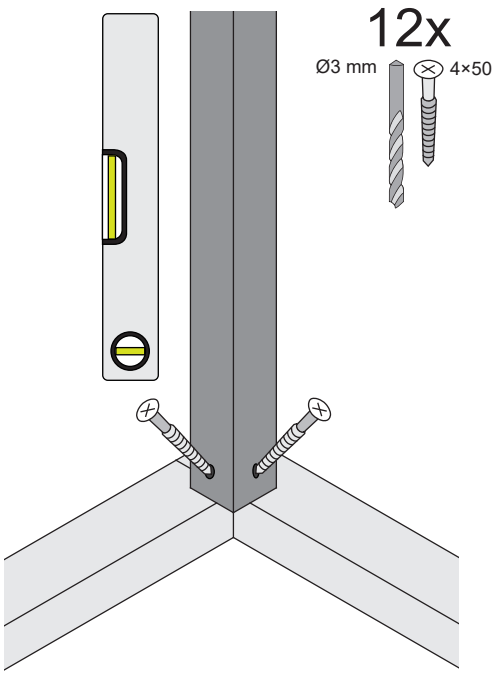
12x
Ø3 mm
4×50

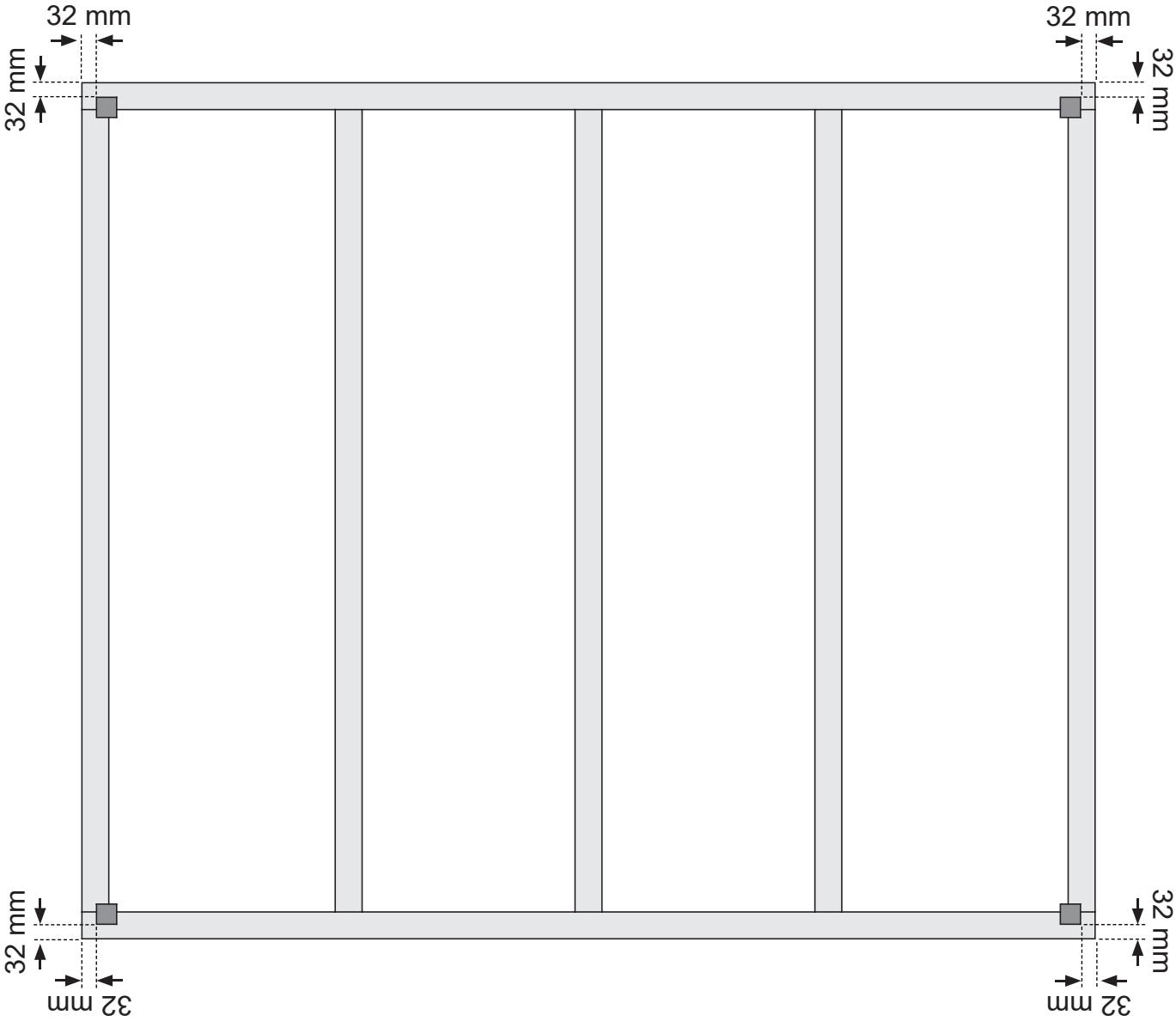
32 mm
32 mm
32 mm
32 mm
32 mm
32 mm
32 mm
32 mm

Leim! Achten Sie auf die gleiche Höhe
Glue! Look for the same height
Colle! Faites attention à la même hauteur
Lijm! Besteed aandacht aan de dezelfde hoogte
Lim! Vær opmærksom på samme højde
Pegamento! Prestar atención a la misma altura
Colla! Prestare attenzione alla stessa altezza
Klíh! Dávejte pozor na stejnou výšku
Lepidlo! Dbajte na rovnakú výšku
Lepilo! Prepričajte se, da je višina enaka
Klej! Zwróć uwagę na tę samą wysokość
Ljepilo! Pobrinite se da budu na istoj visini
Ragasztó! Ügyeljen arra, hogy azonos magasságban legyen

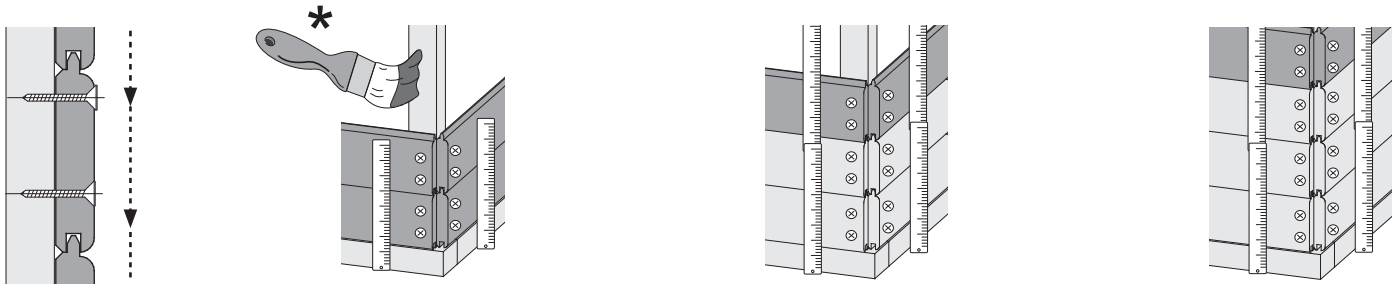

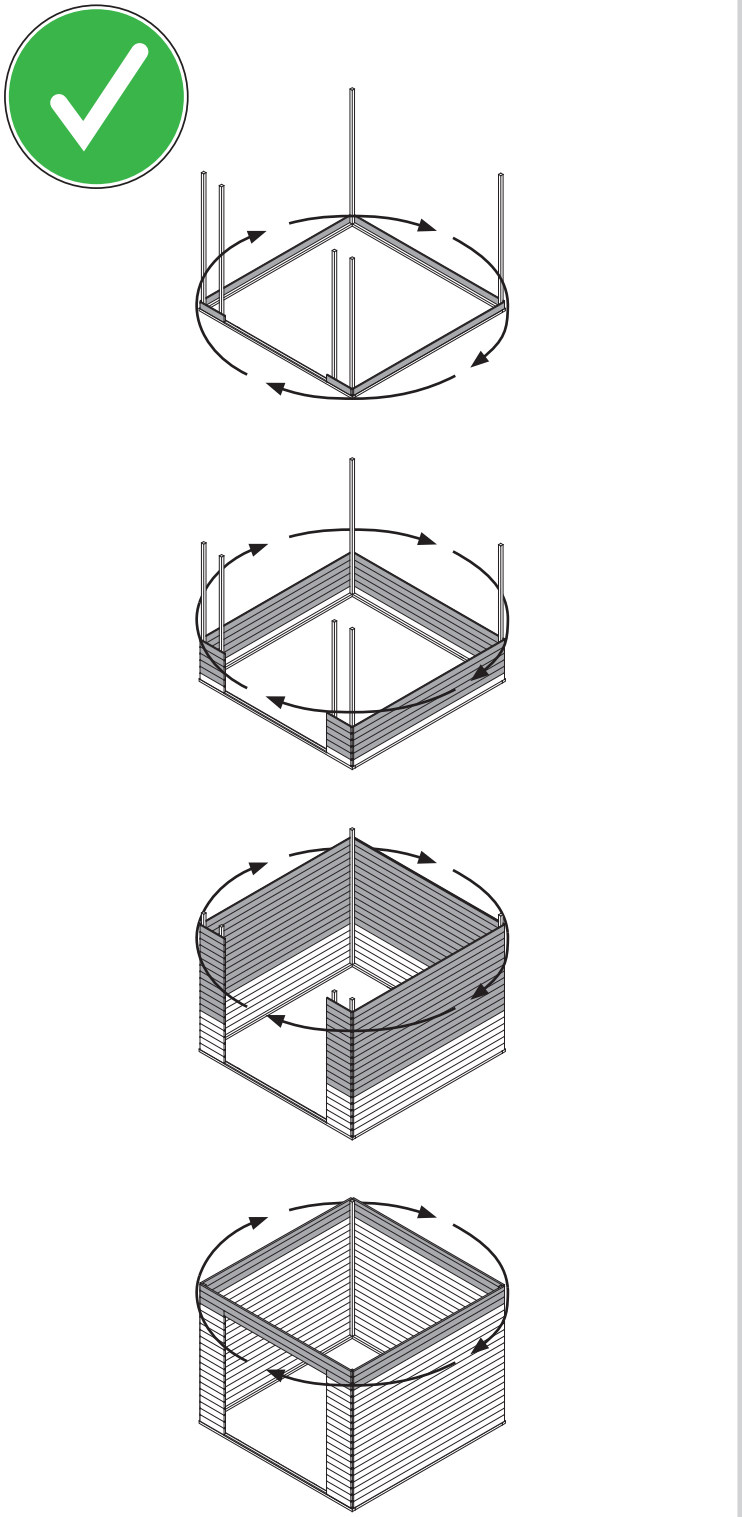

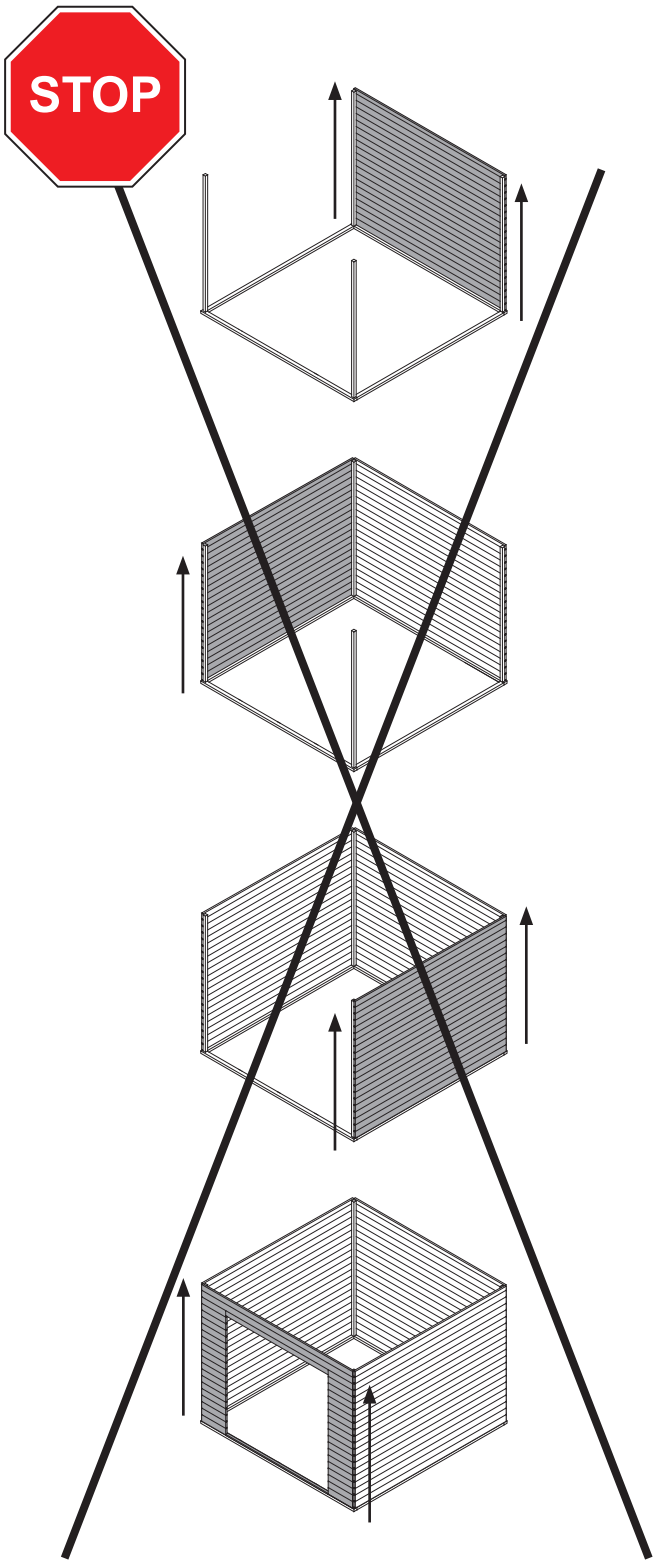

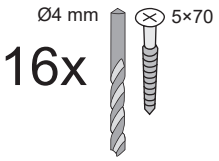
Ø4 mm
5×70
16x

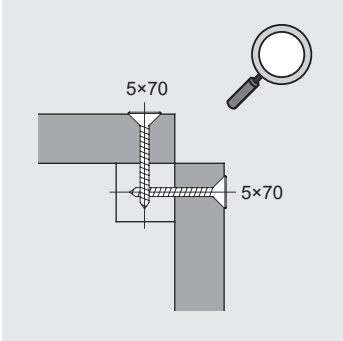
5×70
5×70

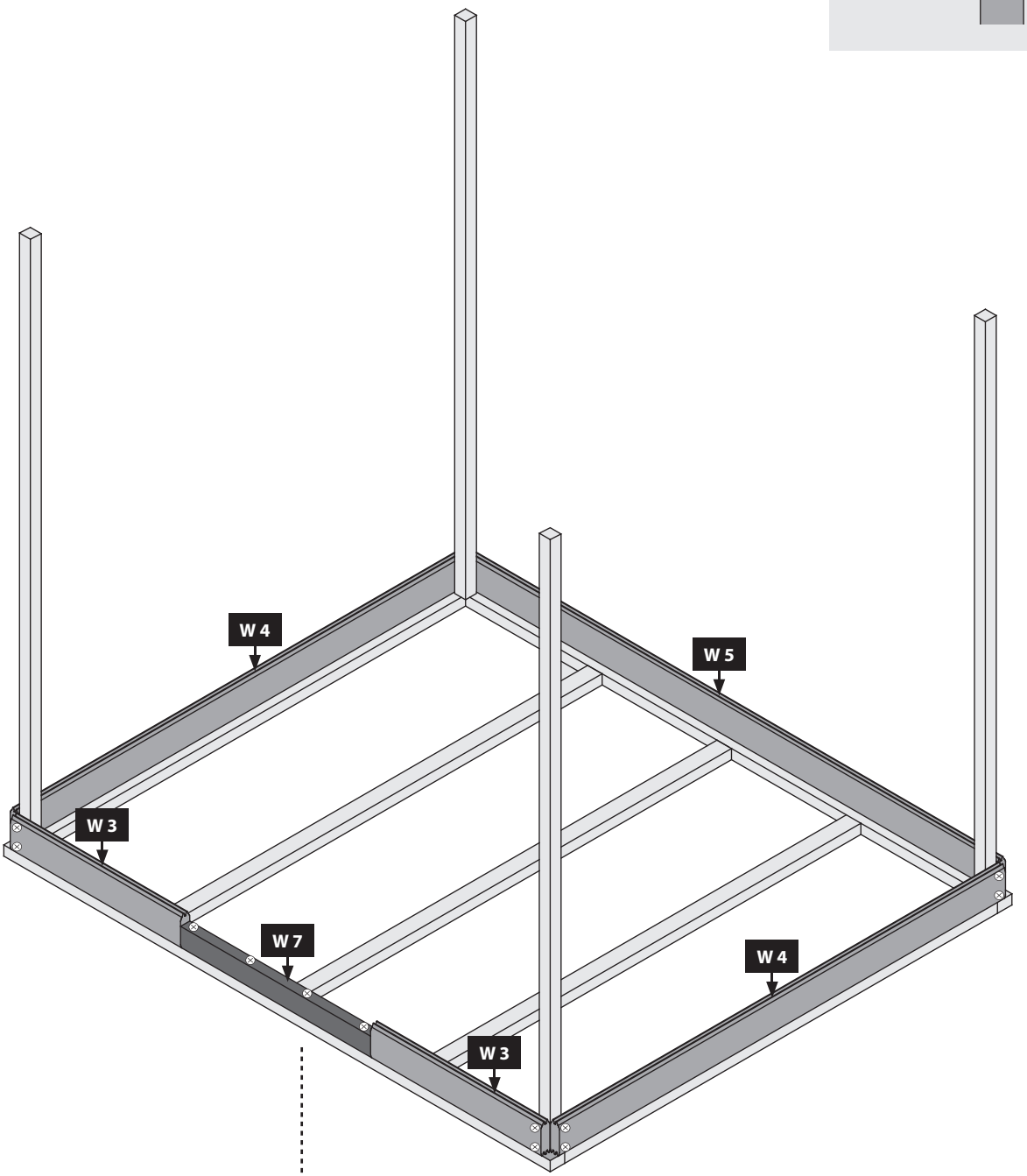
W 4
W 5
W 3
W 7
W 4
W 3

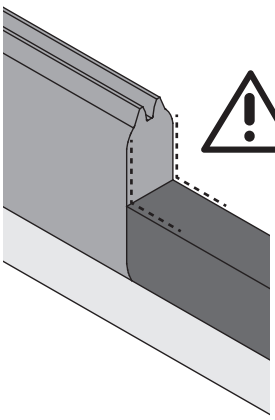

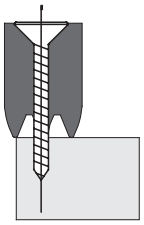

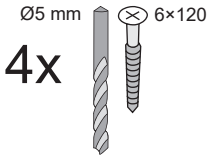
Ø5 mm
6×120
4x

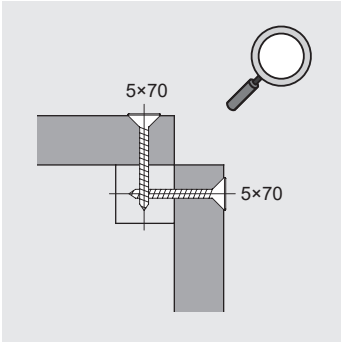
5×70
5×70

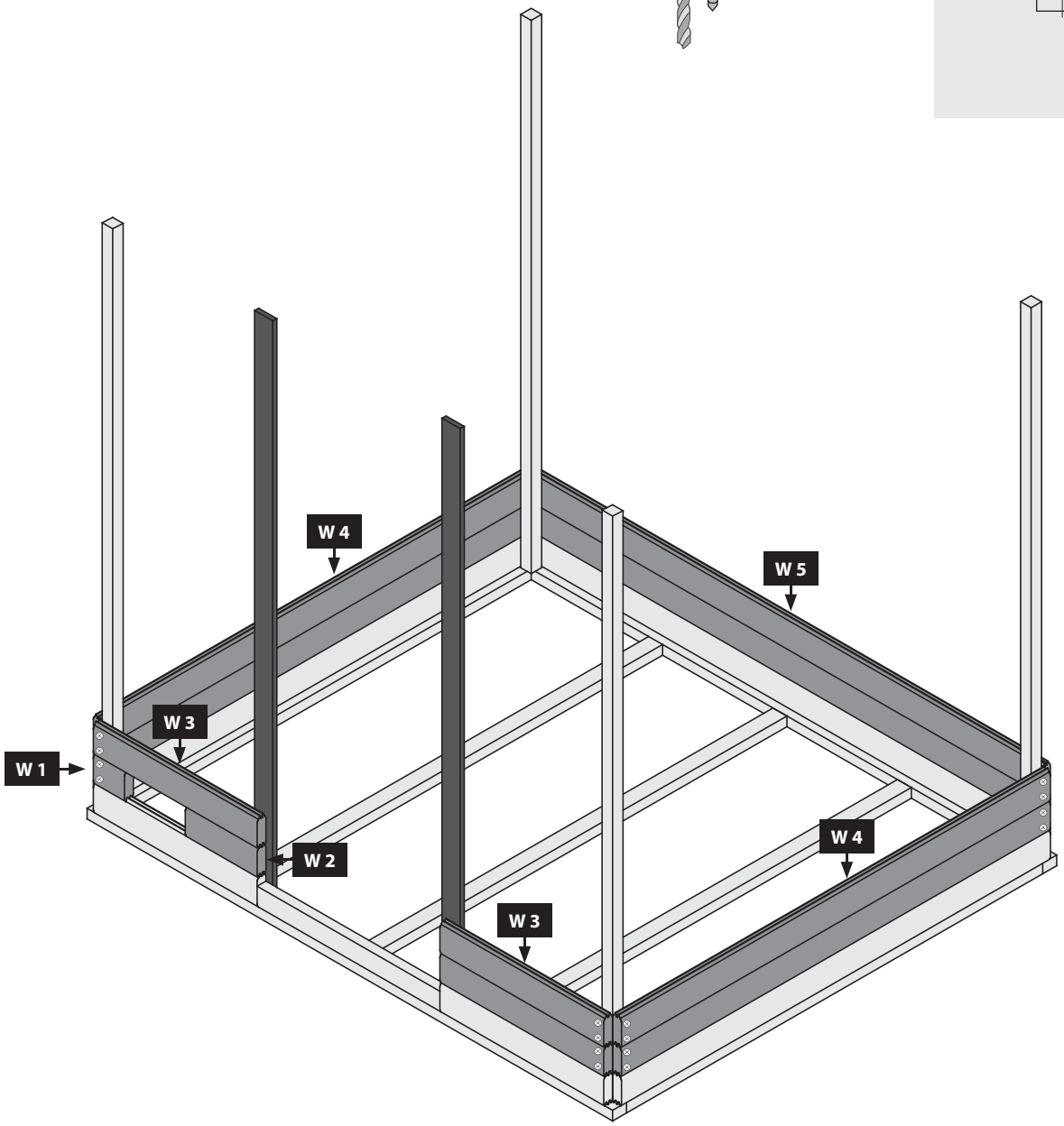
Ø4 mm
5×70
32x
W 4
W 5
W 3
W 1
W 2
W 4
W 3

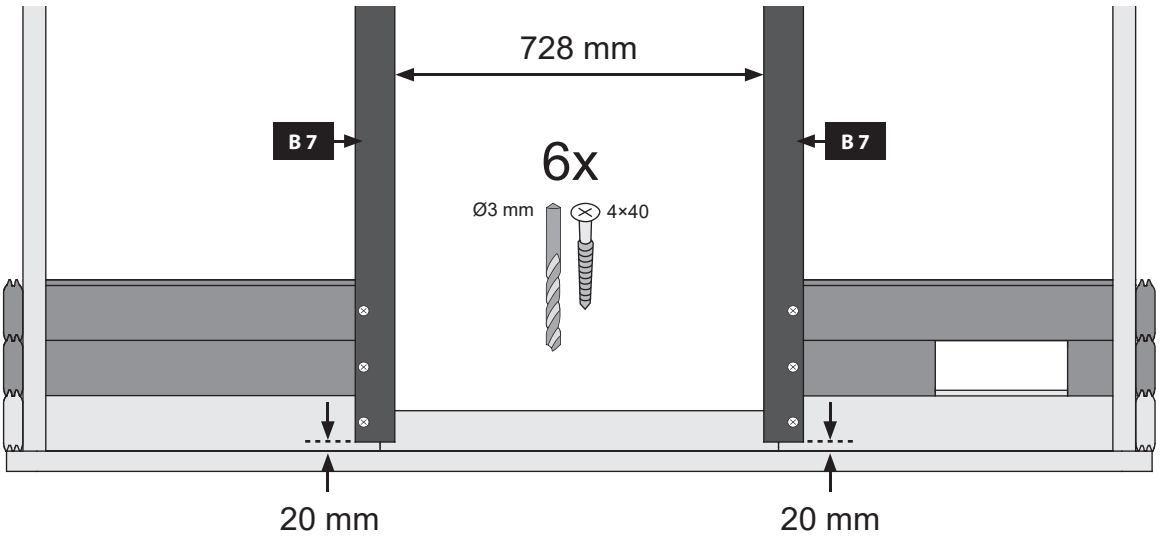
728 mm
B 7
B 7
6x
Ø3 mm
4×40
20 mm
20 mm

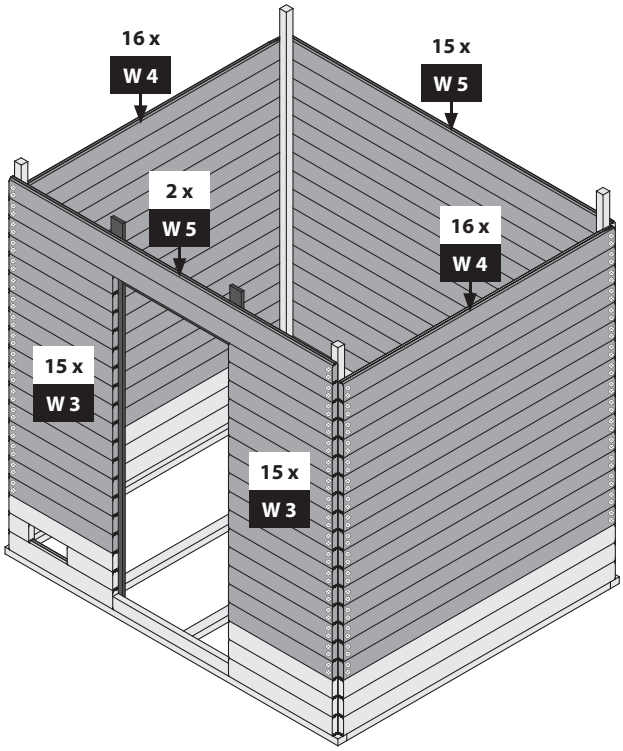
16 x
W 4
15 x
W 5
2 x
W 5
16 x
W 4
15 x
W 3
15 x
W 3

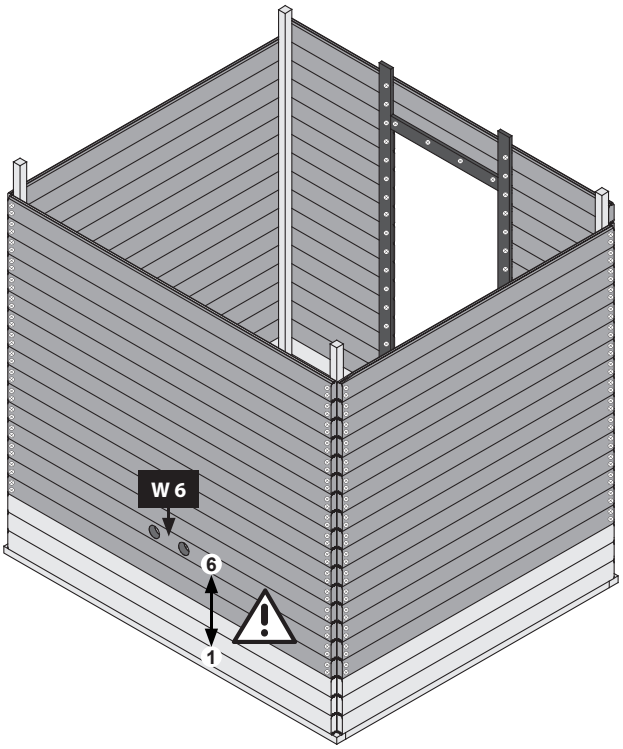
W 6
6
1

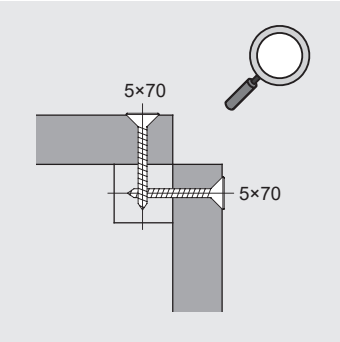
5×70
5×70

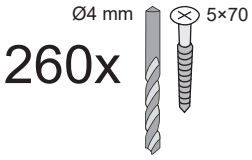
Ø4 mm
5×70
260x

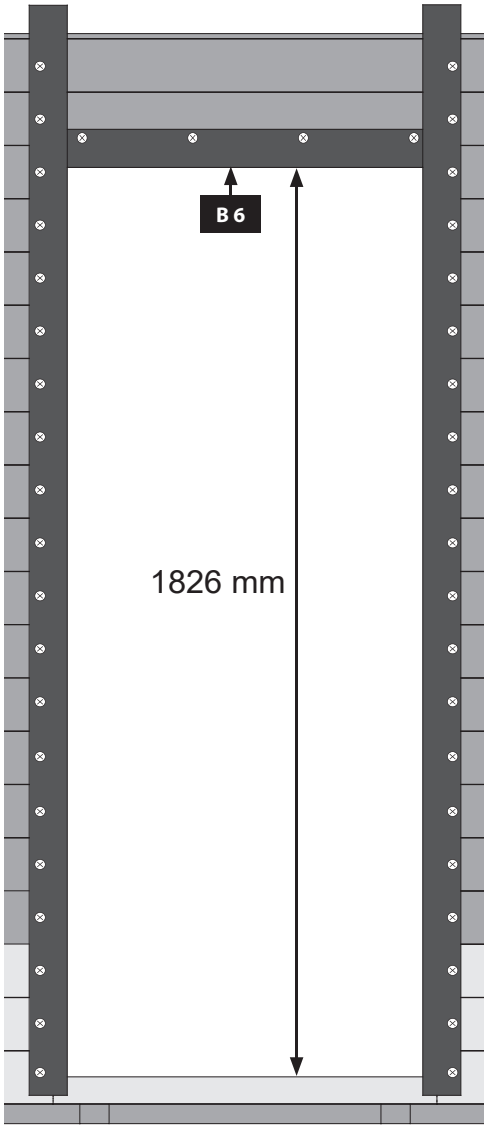
B 6
1826 mm

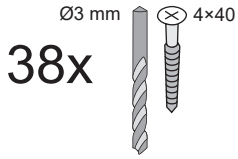
Ø3 mm
4×40
38x

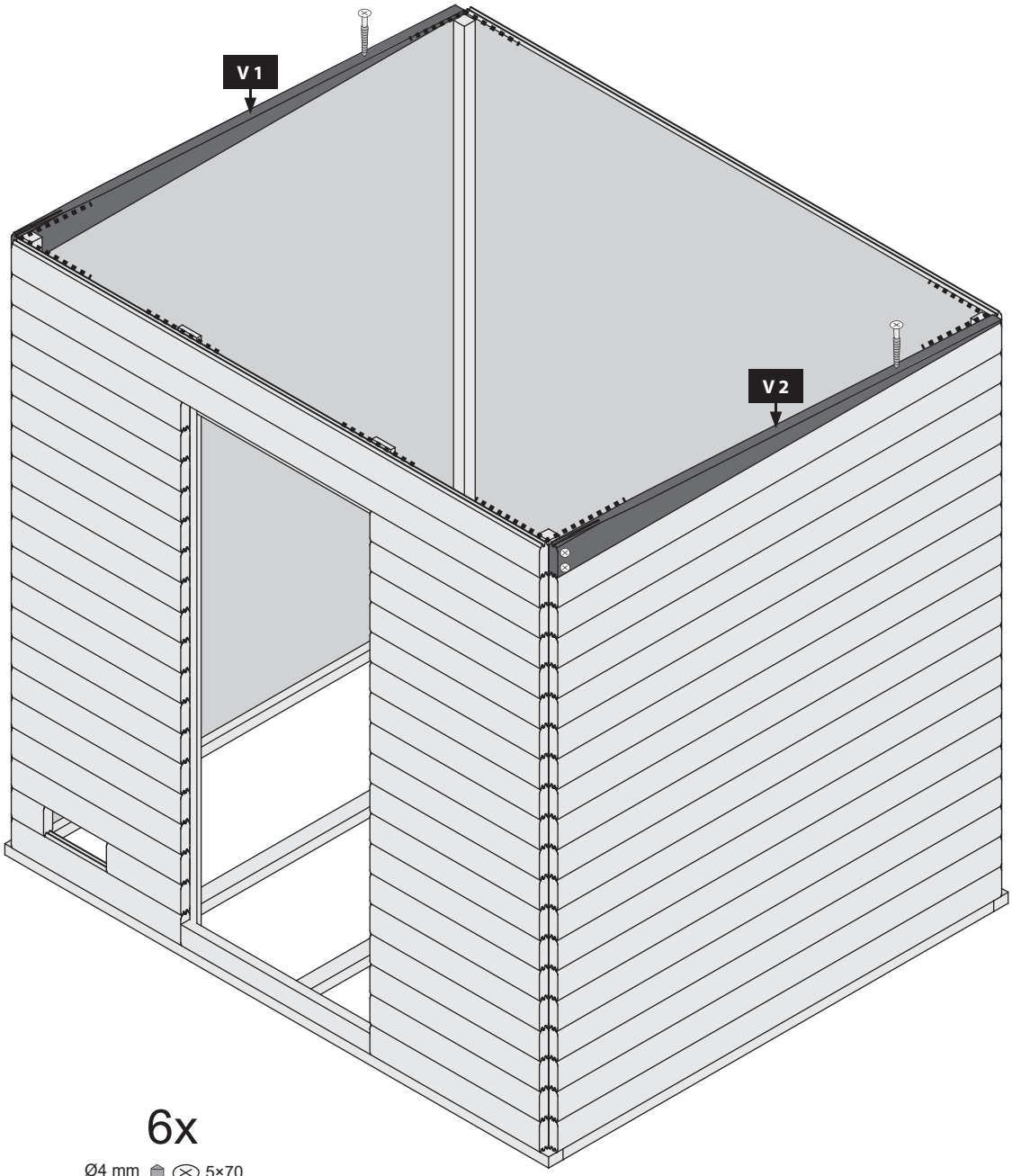
V 1
V 2

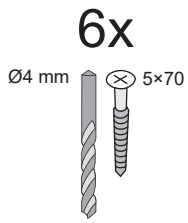
6x
Ø4 mm
5×70

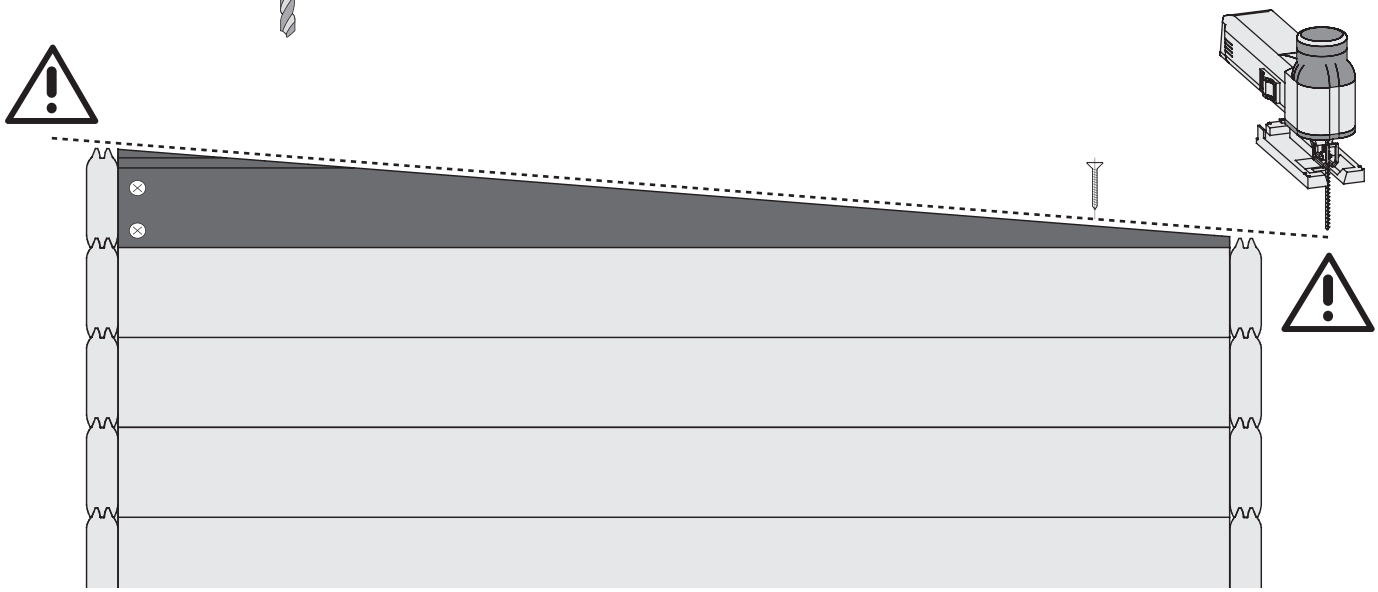

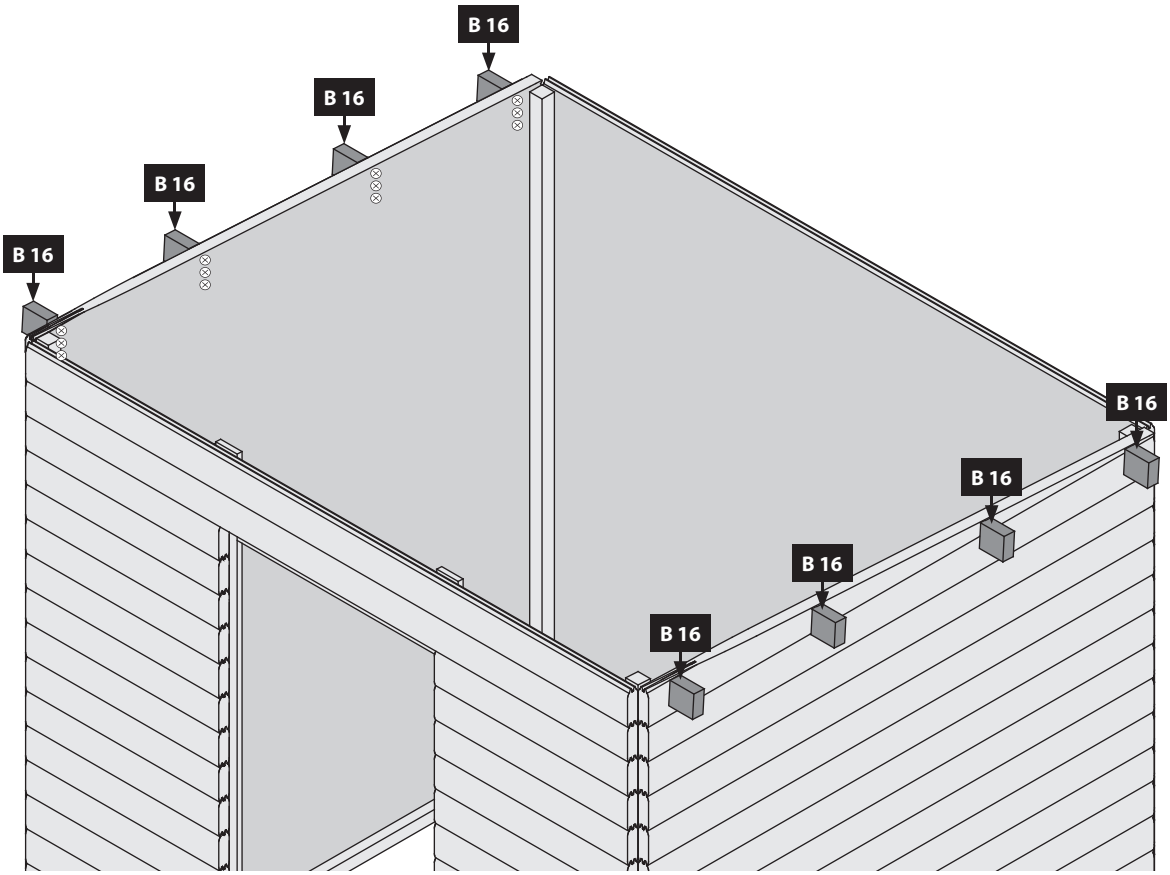
B 16
B 16
B 16
B 16
B 16
B 16
B 16
B 16

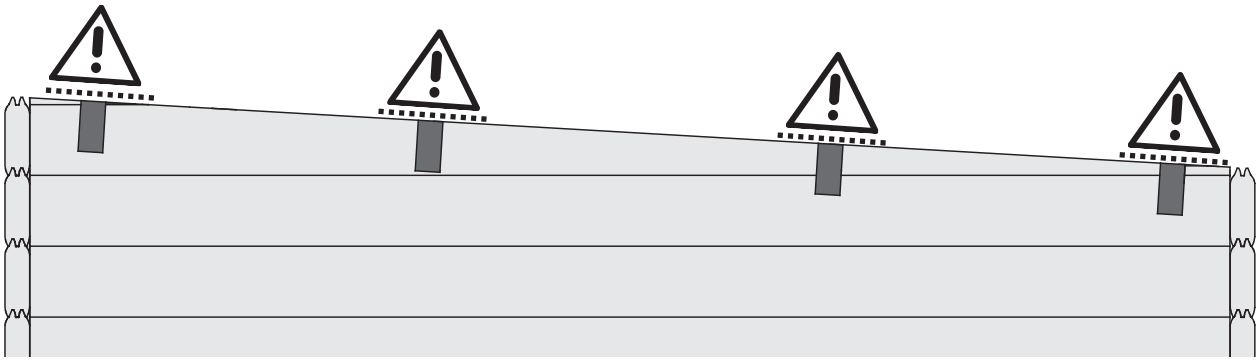

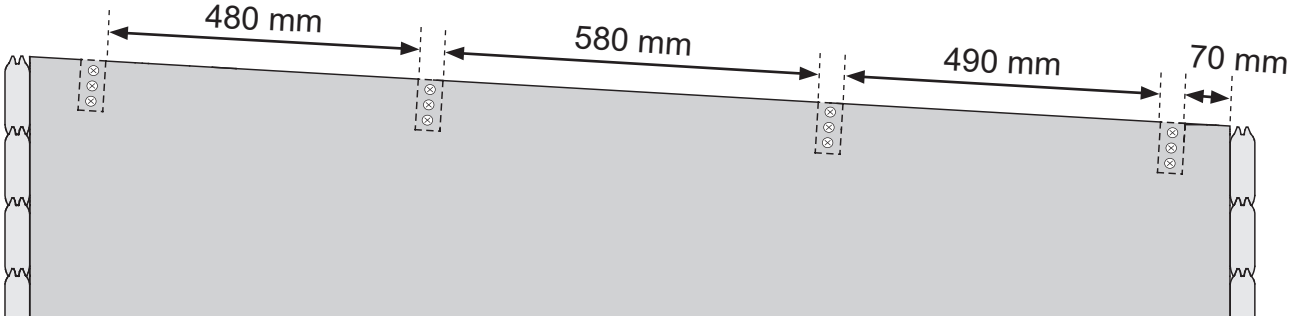
480 mm
580 mm
490 mm
70 mm

24x

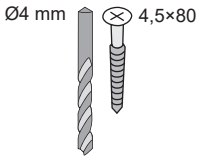
Ø4 mm
4,5×80

08

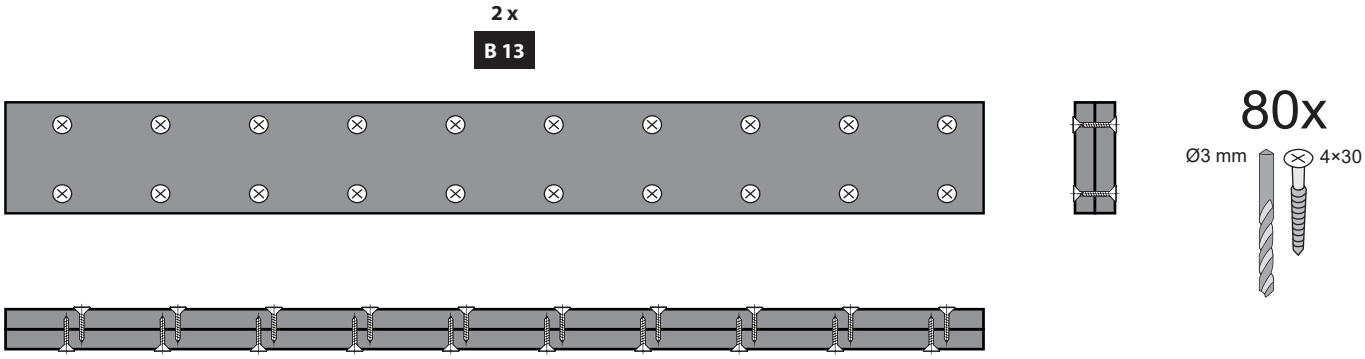

09

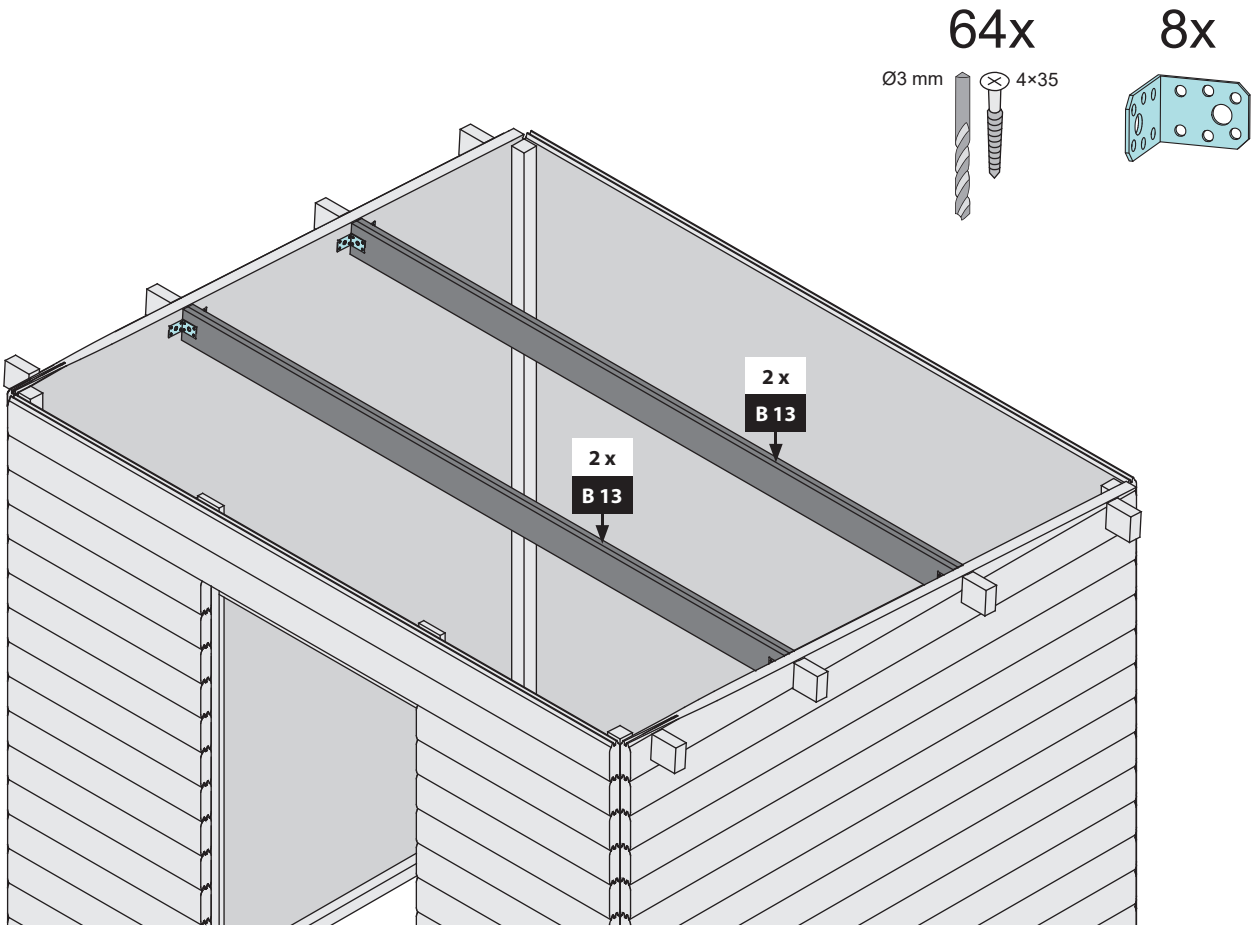

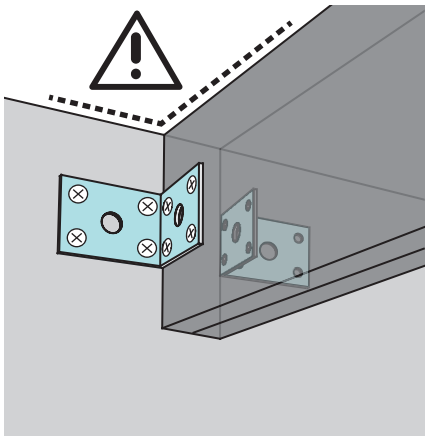

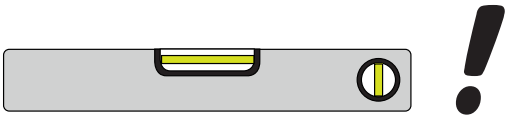

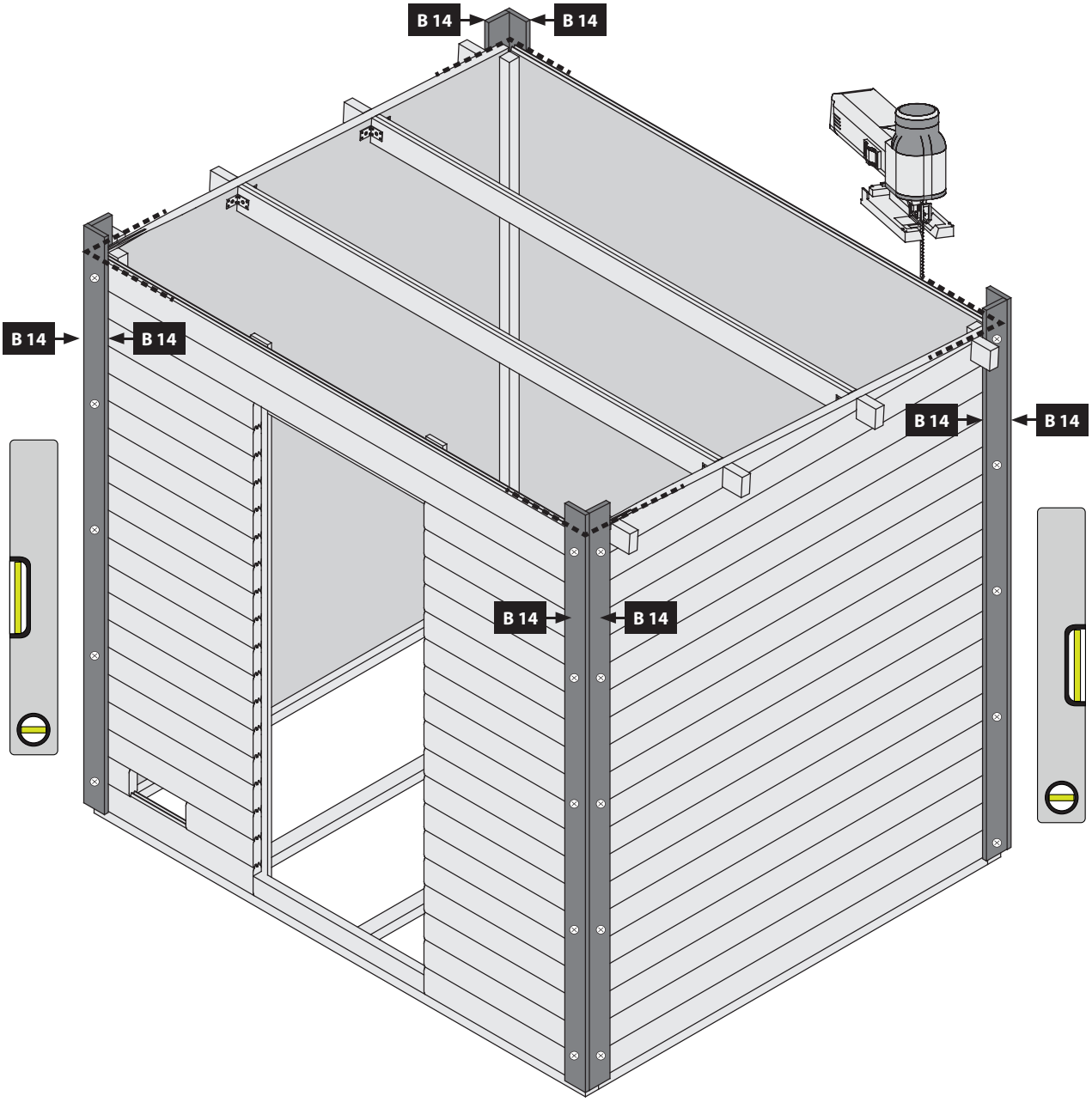
B 14
B 14
B 14
B 14
B 14
B 14
B 14
B 14

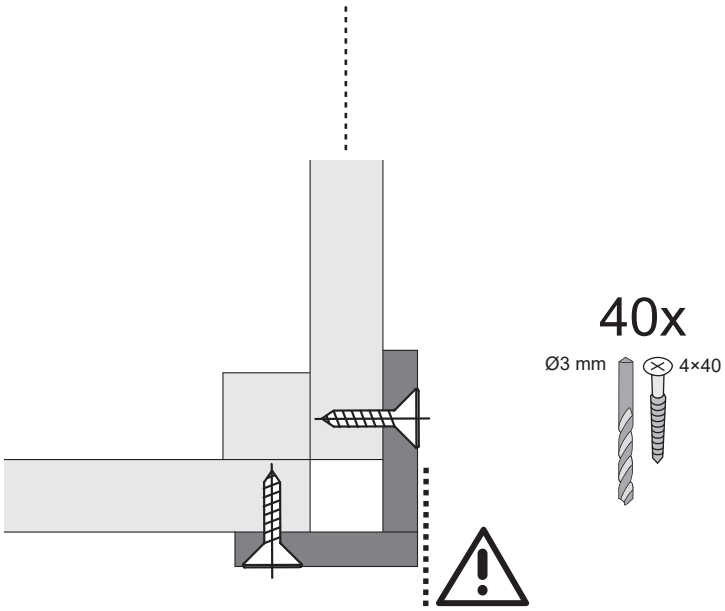
40x
Ø3 mm
4×40

11

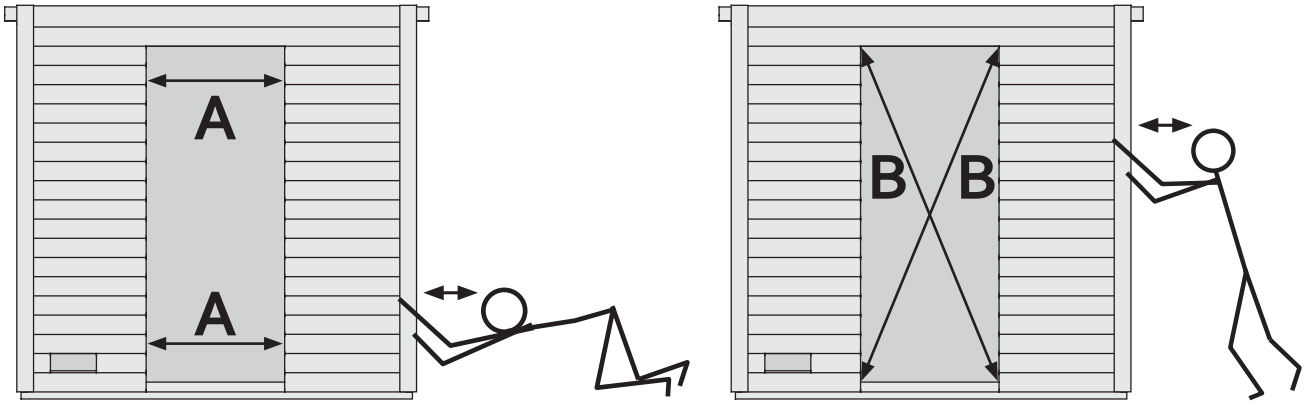

12

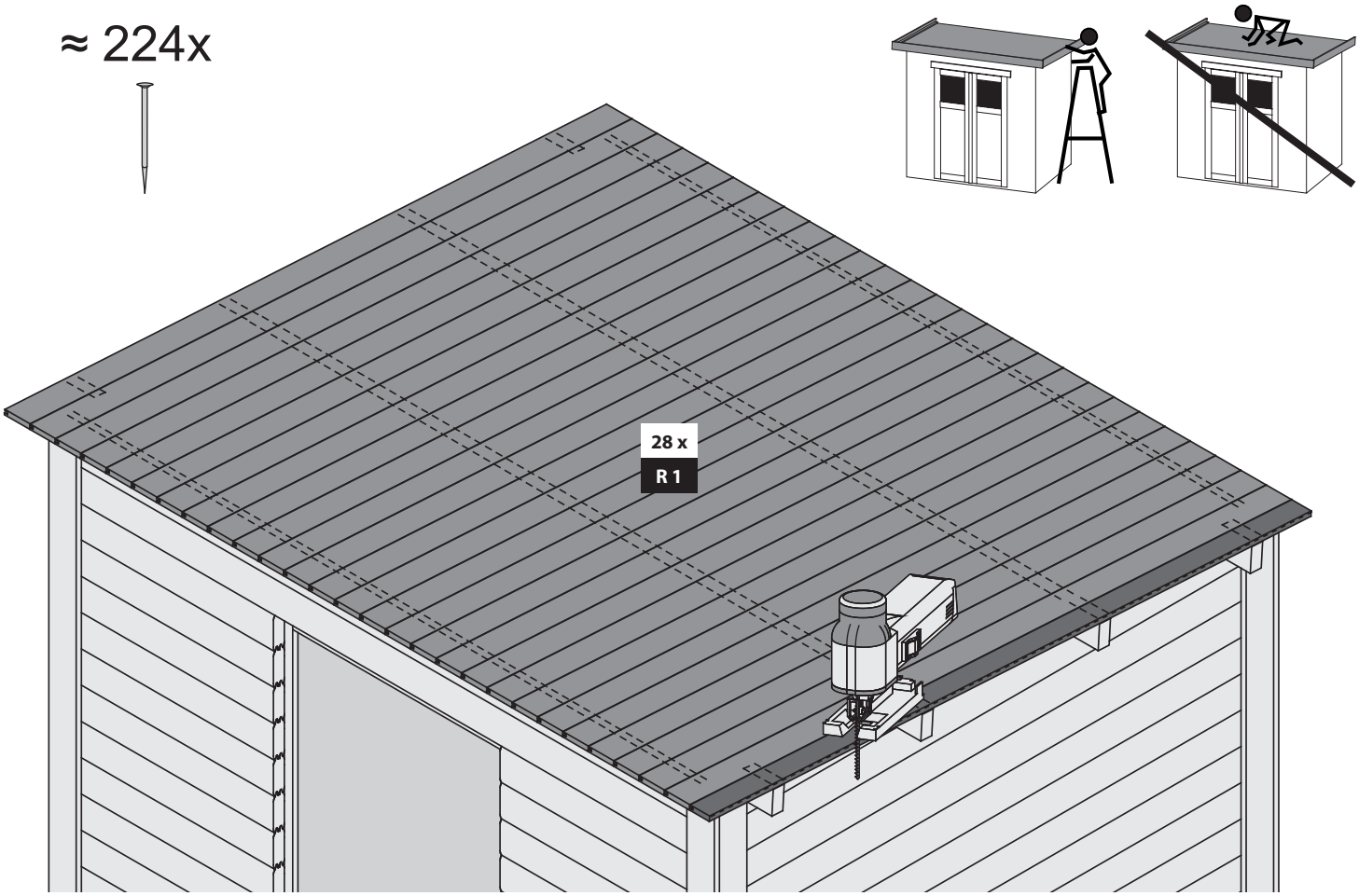

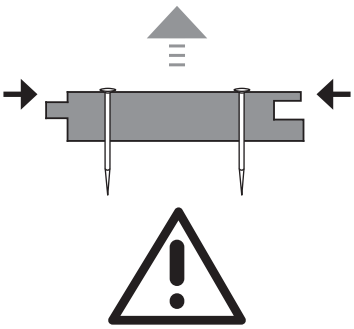

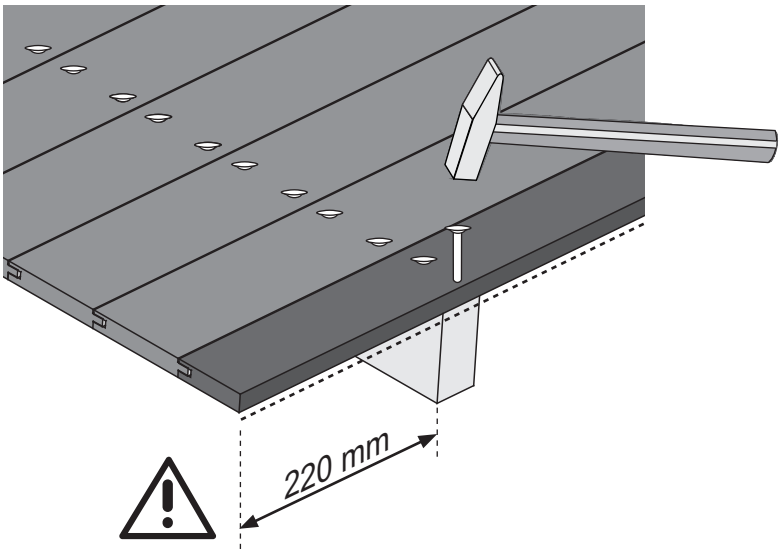

13

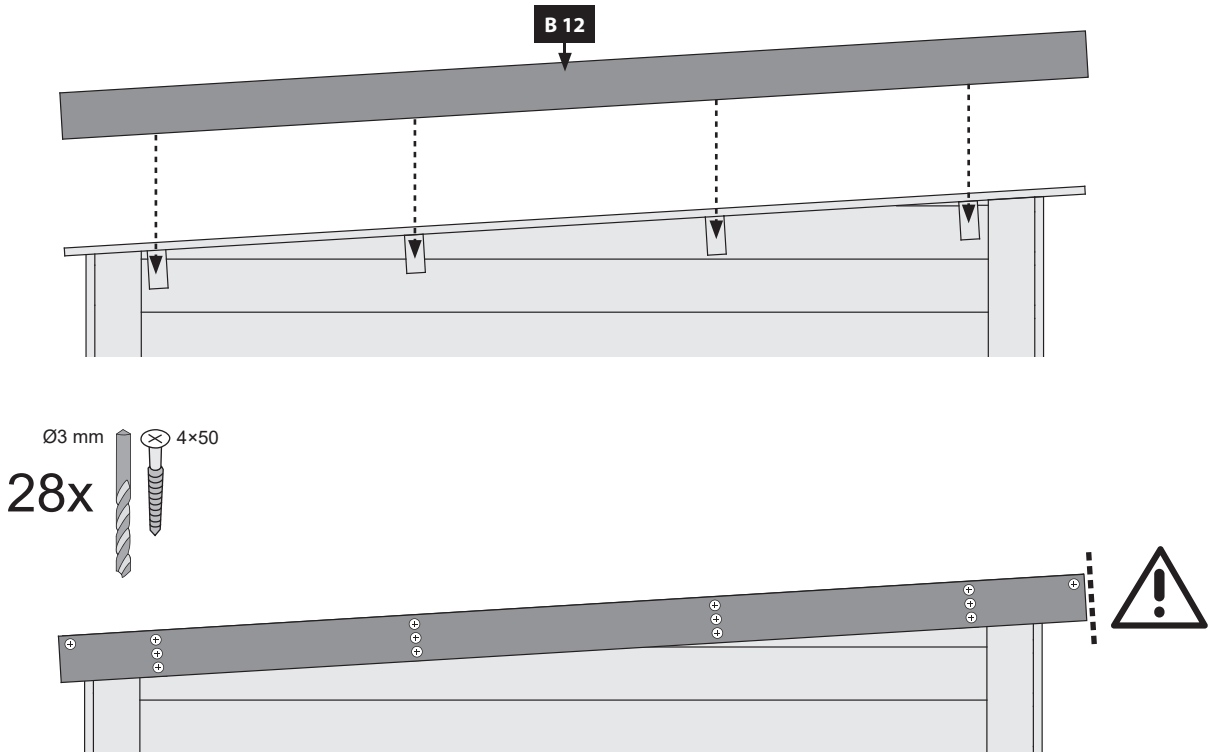

14

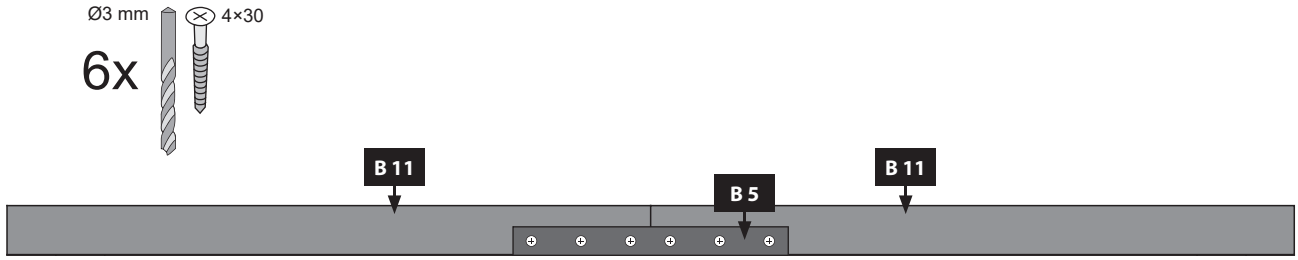

15

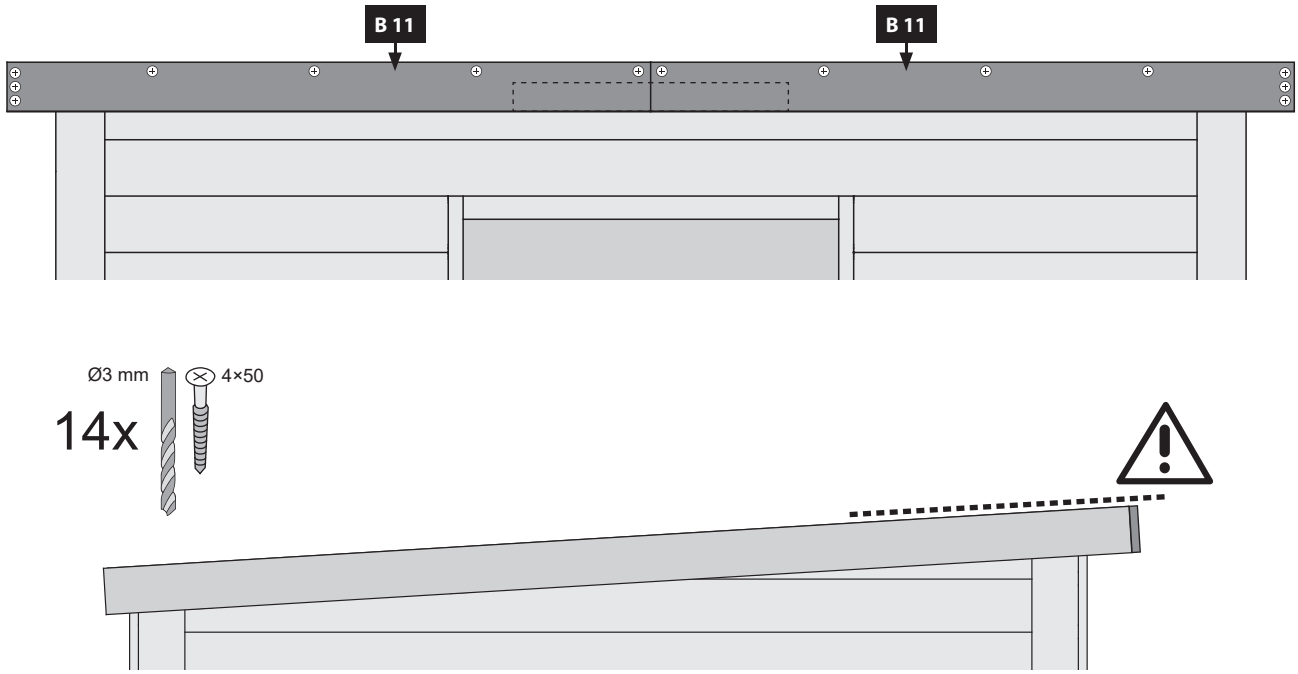

Montage Bitumendachbelag
Roofing felt installation
Montage de toiture en bitume
Montage dakvilt
Samling bitumen tagdækning
Montaje de tela asfáltica
Copertura bituminosa
montáž střešní krytiny
Montáž bitúmenovej strešnej krytiny
Montaža bitumenske strešne kritine
Montaż pokrycia dachowego z bitumu
Postavljanje bitumenske opeke
Bitumenes tetőburkolat felszerelése

Achtung, dies ist nur ein Verlegebeispiel!
Die Anzahl der Bahnen richtet sich nach Ihrer Hausgröße. Verbindungen zwischen den Bahnen sind mit einer Überlappung von ca. 10 cm auszuführen. Das Dach ist nicht begehbar. Die Konstruktion ist für eine Gesamtbelastung (Schnee, Wind) und nicht für eine Punktbelastung ausgelegt. Zur Montage empfehlen wir eine bauseitige Abstützung des Daches von unten. Die Abdichtung der Dachflächen zu angrenzenden Bauteilen mit Bitumendichtmasse ist bauseits zu lösen! Sofern es sich um ein Haus mit Satteldach handelt, sollte bei der Verwendung von Dachschindeln keine Voreindeckung mit Dachpappe vorgenommen werden. Hier sollte lediglich an den beiden Traufseiten ein 20 cm breiter Streifen mit Überstand angebracht werden. Bei Häusern mit einem Tonnendach, verlegen Sie bitte einen Bitumenbelag unter die Schindeln. Bei einem Flachdach ist die Verlegung von Dachschindeln nicht möglich!

Note! This description is only an example!
The number of bitumen strips to be used depends on your actual house size. When joining rolls of roofing felt end to end, the overlap must be aproxximately 10cm. The roof is not safe to walk on. The roof is designed for a total load (snow, wind) and not for a point load. We recommend you to always support the roof from below during installation. The sealing of the roof surfaces to adjacent components with bitumen sealant has to be effected by the customer! If it is a saddle-roofed house, do not use roofing tiles for roofing. In this case, a 20 cm wide strip of bitumen with overhang should be installed on both sides of the eaves. For houses with a tonne roof, please install a bitumen roofing under the shingles. In the case of a flat roof the laying of roof shingles is not possible!

Attention, il s’agit uniquement d’un exemple de pose!
Le nombre de bandes de bitume utilisés dépend de la dimension de la maison. La jointure des bandes de bitume doit être réalisée avec un chevauchement de 10 cm. Ne pas marcher sur le toit! La construction est appropriée pour une charge totale (neige, vent) et ne pas une charge ponctuelle sur un point précis. Lors du montage, il vous est recommandé de soutenir le toit d‘en dessous. L‘imperméabilisation des surfaces de toit aux composants adjacents avec un mastic de bitume doit être effectuée par le client! Lorsque vous utilisez des bardeaux pour couvrir une maison avec un toit à deux versants, ne jamais utiliser toiture en bitume ci-dessous. Pour les maisons avec toit en berceau, poser du carton bitumé sous les bardeaux. Pour les maisons de toit plat de la pose de bardeaux de toiture n‘est pas possible!

Let op, dit is slechts een montagevoorbeeld!
Het aantal dakviltbanen is afhankelijk van de grootte van uw huis. Verbindingen tussen de stroken uit te voeren met een overlapping van ongeveer 10 cm. Het dak is niet beloopbaar. De constructie is ontworpen voor een totaalbelasting (sneeuw, wind) en niet voor een puntbelasting. Voor de montage adviseren we te voorzien in een zelf aan te brengen steun voor het dak van onderen. De afdichting van de dakoppervlakken van aangrenzende componenten met bitumen afdichtmiddel op te lossen door de klant! Als het gaat om huis met een zadeldak, mag geen Voreindeckung worden gemaakt met dakleer in het gebruik van dakbedekking gordelroos. Hier, moet alleen de twee dakrand zijden een 20cm brede strook dakleer aan te leggen met een overstek. Voor huizen met een dak vat installeer dan een dakleer onder de gordelroos. Met een plat dak leggen shingles is niet mogelijk!

Bemærk, dette er kun et monteringseksempel!
Antallet af påkrævede ruller af tagbeklædning afhænger af husets faktiske størrelse. Ved sammenføjning af tagdækning ruller ende til ende, skal overlapningen være 10 cm. Når du kun bruger 4 baner af tagpap, skal du altid dække den vandrette kantbjælke med rullerne fra begge sider. Taget er ikke sikkert at gå på. Taget er designet til en total belastning (sne, vind) og ikke for en punktbelastning. Vi anbefaler at du altid støtter taget nedenunder under installationen. Tætningen af tagfladerne til vindbrættet i forenderne skal løses af kunden! Når du bruger tagshingles til at inddække et hus med gavltag, skal du altid bruge underpap tagbeklædningen. Her lægges et 20 cm bredt bånd af tagbeklædning med overlæg på begge sider. Monter altid underpap tagbeklædningen under tagshingles til huse med et buet tag. Ved fladt tag kan tagshingles ikke anvendes!

Cuidado, éste es sólo un ejemplo de instalación!
La cantidad de tiras de tela asfáltica depende del tamaño de su caseta. Las juntas de tela en una tira se realizan solapando la tela asfáltica 10 cm. El techo no es transitable. La construcción está preparada para cargas totales (nieve, viento) y no para cargas puntuales. Para el montaje se recomienda apuntalar el techo por debajo. A menos que haya una casa de techo a dos aguas, sin Voreindeckung debe hacerse con tela asfáltica en el uso de tejas para techos. En este caso, sólo los dos aleros partes deben ser de una amplia franja de 20 cm de tela asfáltica que deben colocarse con un voladizo. Para las casas con el techo abovedado y por favor, instale un techo sintió debajo de las tejas. Con un techo plano por el que las tejas no es posible!

Attenzione, questo è solo un esempio di posa!
La quantità dei rulli di cartone catramato dipende dalle dimensioni della casa. Il concatenamento tra i nastri deve essere effettuata con una sovrapposizione di circa 10 cm. Non salire sul tetto. La costruzione è progettata per un carico diffuso (neve, vento) e non per una concentrazione puntuale del peso. Per il montaggio si consiglia un supporto del tetto con una costruzione posta sotto di esso. Se si dispone di una casa con un tetto a capanna e si desidera utilizzare tegole di copertura, deve essere posato senza fogli di bitume. Qui, un largo 20 cm striscia di bitume deve essere montato esclusivamente ad entrambi i lati della grondaia sporgente 20 cm. Per le case con fogli di bitume per tetti a botte sotto il fuoco di Sant‘Antonio da installare. Si prega di non utilizzare il fuoco di Sant‘Antonio Dackdeckung con un tetto piatto.

Montage Bitumendachbelag
Roofing felt installation
Montage de toiture en bitume
Montage dakvilt
Samling bitumen tagdækning
Montaje de tela asfáltica
Copertura bituminosa
montáž střešní krytiny
Montáž bitúmenovej strešnej krytiny
Montaža bitumenske strešne kritine
Montaż pokrycia dachowego z bitumu
Postavljanje bitumenske opeke
Bitumenes tetőburkolat felszerelése

Pozor, toto je jen příklad, kterým!
Počet Dachpappbahnen závisí na velikosti domu. Spojení mezi asfaltem pásu má být provedena s přesahem asi 10 cm. Při použití pouze čtyři běhy ne Firstbahn použití, boční panely s ležel přes hřeben. Střecha není přístupný. Konstrukce je (sníh, vítr) a není určen pro bodové zatížení na celkové zatížení. Pro montáž doporučujeme znovu podporu na místě střechy zespodu. Utěsnění střešních oblastí do podhledů na čelních plochách je na místě řešit! Máte-li dům se sedlovou střechou, je třeba žádné Asfaltové pásy umístěny pod šindele. Zde je 20 cm široký pás střešní plsť je pouze na obou stranách okapového se supernatantem odloženou. Pro rodinné domy s valenou střechou prosím ležel lepenkový pod šindelem. Pro ploché střechy domů pokládka střešních šindelů není možné!

Pozor, toto je len príklad pokládky!
Počet pásov závisí od veľkosti vášho domu. Spoje medzi pásmi je potrebné vykonať s presahom cca 10 cm. Strecha nie je pochodná. Konštrukcia je dimenzovaná na celkové zaťaženie (sneh, vietor), nie na bodové zaťaženie. Na montáž odporúčame podoprenie strechy zospodu zo strany stavebníka! Utesnenie strešných plôch k susedným konštrukčným prvkom bitúmenovou tesniacou hmotou je potrebné zabezpečiť zo strany stavebníka! Ak ide o dom so sedlovou strechou, pri použití strešných šindľov by sa nemala vykonávať predbežná krytina strešnou lepenkou. V tomto prípade by sa mal na oboch stranách odkvapu umiestniť iba 20 cm široký pás s presahom. Pri domoch s valbovou strechou položte pod šindle bitúmenovú krytinu. Pri plochej streche nie je možné položiť strešné šindle!

Pozor, to je le primer namestitve!
Priložena bitumenska strešna kritina je namenjena začetnemu prekrivanju in jo je treba po dveh mesecih dopolniti z lastnim izdelkom. Število listov je odvisno od velikosti vaše hiše. Stiki med ploščami morajo biti izvedeni s prekrivanjem približno 10 cm. Po strehi se ne sme hoditi. Konstrukcija je zasnovana za splošno obremenitev (sneg, veter) in ne za točkovno obremenitev. Pri montaži priporočamo, da streho od spodaj podpre stranka. Tesnjenje strešnih površin s sosednjimi gradbenimi elementi z bitumensko tesnilno maso mora rešiti stranka! Če gre za hišo z dvokapno streho, pri uporabi strešnikov ni treba izvesti predhodnega prekrivanja s strešno lepenko. V tem primeru je treba na obeh straneh ostrešja uporabiti le 20 cm širok pas s previsom. Pri hišah s sodasto streho pod skodle položite bitumensko prevleko. Na ravno streho ni mogoče položiti skodel!

Uwaga, to tylko przykładowy schemat układania!
Liczba pasów zależy od wielkości domu. Połączenia między pasami należy wykonać z zakładką wynoszącą ok. 10 cm. Dach nie jest przeznaczony do chodzenia po nim. Konstrukcja jest przystosowana do obciążenia całkowitego (śnieg, wiatr), a nie do obciążenia punktowego. Do montażu zalecamy zapewnienie przez klienta podparcia dachu od spodu. Uszczelnienie powierzchni dachowych przylegających do elementów konstrukcyjnych za pomocą masy uszczelniającej bitumicznej należy wykonać we własnym zakresie! W przypadku domu z dachem dwuspadowym, przy stosowaniu gontów dachowych nie należy wykonywać wstępnego pokrycia papą dachową. W tym przypadku należy jedynie przymocować pas o szerokości 20 cm z nawisem po obu stronach okapu. W przypadku domów z dachem walcowym należy położyć warstwę bitumiczną pod gonty. W przypadku dachu płaskiego montaż gontów dachowych nie jest możliwy!

Napomena: ovo je samo primjer postavljanja!
Broj potrebnih ploča ovisi o veličini vaše kuće. Spojevi između ploča moraju biti preklopljeni za otprilike 10 cm. Krov nije dostupan. Struktura je dizajnirana da izdrži ukupna opterećenja (snijeg, vjetar), a ne točkasta opterećenja. Za ugradnju preporučujemo da se krov na licu mjesta podupre odozdo. Zaptivanje krovnih površina prema susjednim elementima bitumenskim brtvom mora se izvesti na licu mjesta! U slučaju kuće s dvovodnim krovom, pri upotrebi krovnih šindri ne smije se postaviti preliminarna podloga od krovnog filca. U tom slučaju na obje strane strešnog vijenca jednostavno se postavlja traka širine 20 cm s preklopom. Za kuće s krovom u obliku bačve ispod krovnih pločica postavite bitumensku membranu. Krovne pločice se ne smiju postavljati na ravni krov!

Figyelem, ez csupán egy fektetési példa!
A szalagok száma a ház méretétől függ. A szalagok közötti illesztéseket kb. 10 cm-es átfedéssel kell kialakítani. A tető nem járható. A szerkezetet teljes terhelésre (hó, szél) tervezték, nem pedig pontszerű terhelésre. A szereléshez javasoljuk a tető alulról történő, helyszíni alátámasztását. A tetőfelületek szomszédos építőelemekhez való tömítését bitumenes tömítőanyaggal a helyszínen kell megoldani! Ha a ház nyeregtetős, a tetőzsindelyek használata esetén nem szabad előzetesen tetőpapírral lefedni a tetőt. Ilyen esetben csupán a két ereszoldalon kell egy 20 cm széles, túlnyúló sávot elhelyezni. Hordótetős házaknál kérjük, helyezzen bitumenes burkolatot a zsindelyek alá. Lapos tető esetén a tetőzsindelyek fektetése nem lehetséges!

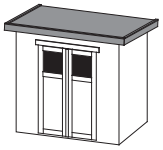

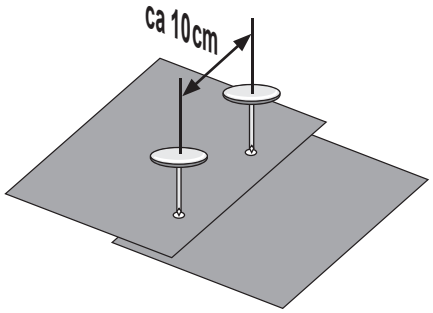
ca 10cm

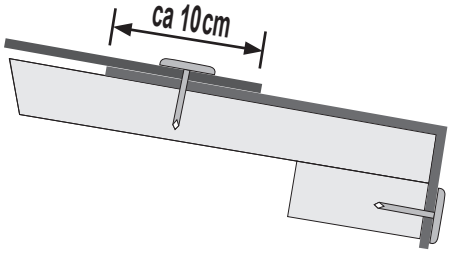
ca 10cm

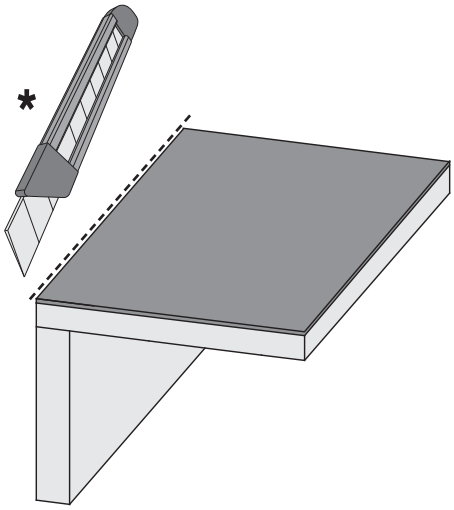
*

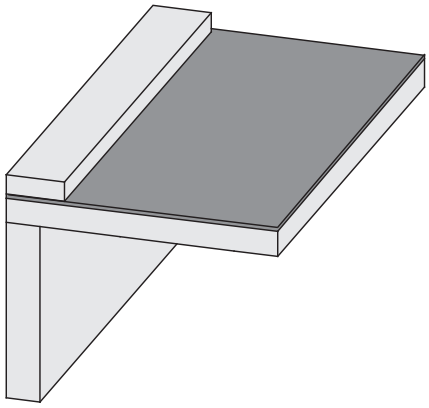

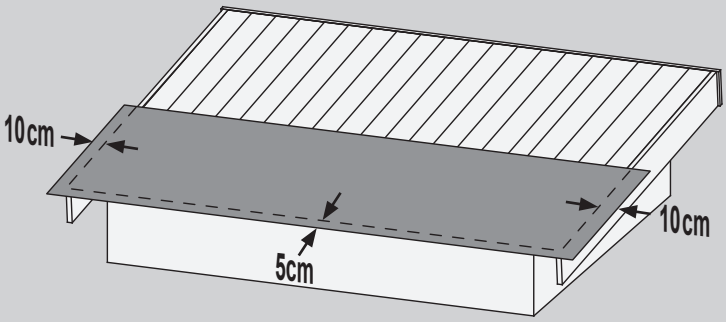
10cm
10cm
5cm

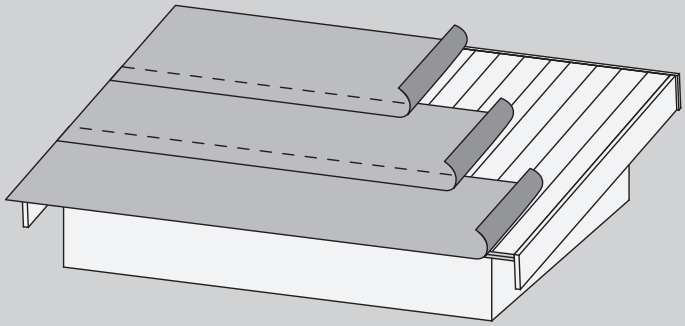

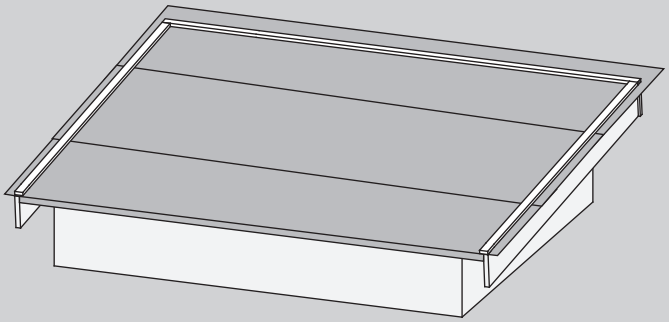

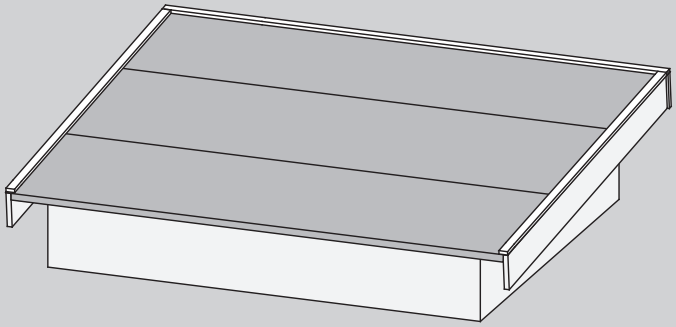

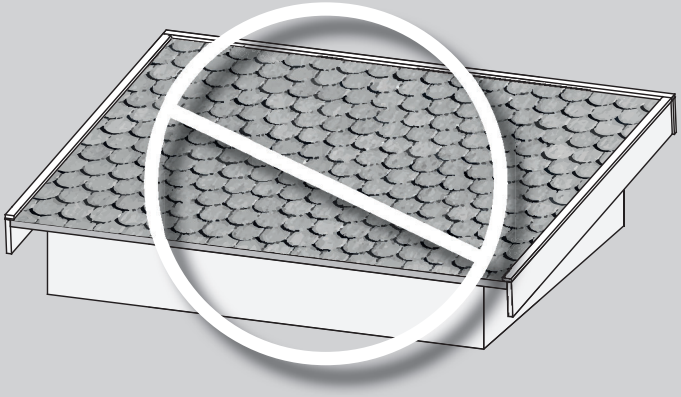

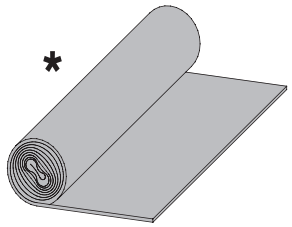

16

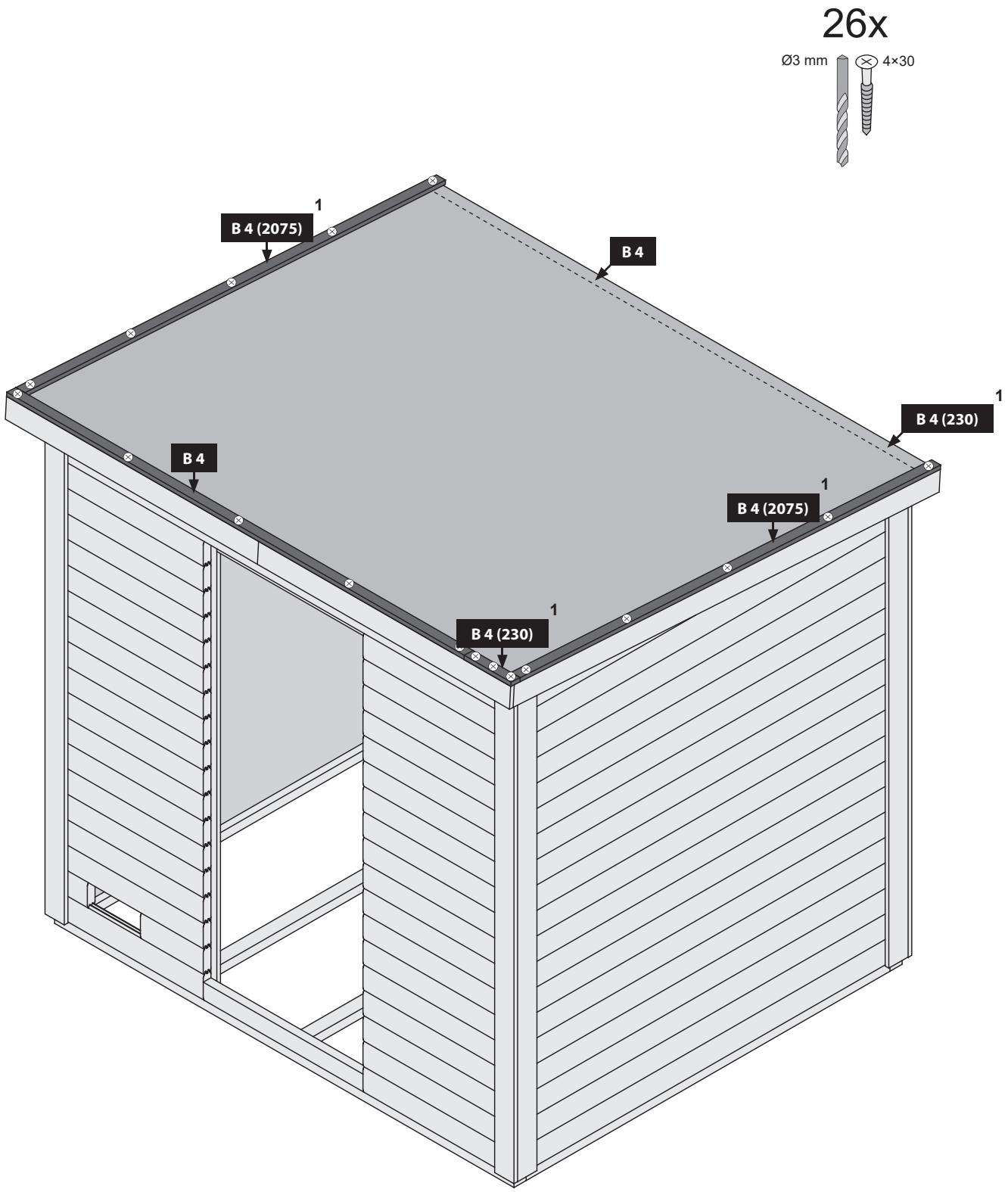

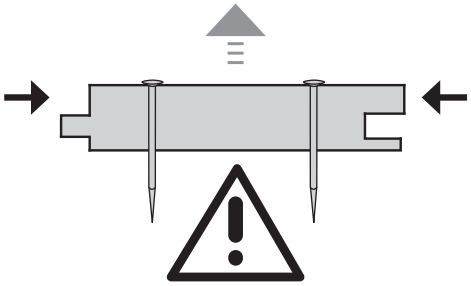

17

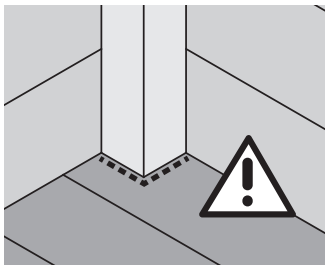

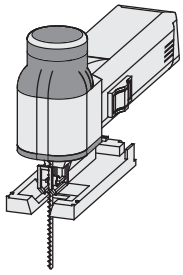

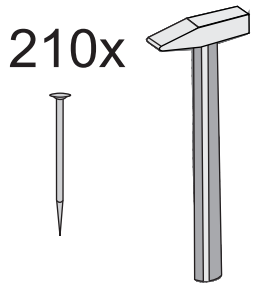

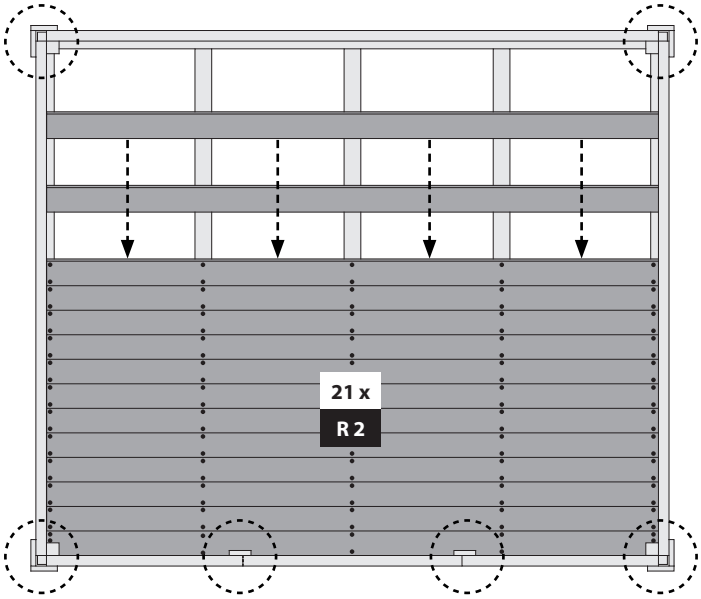

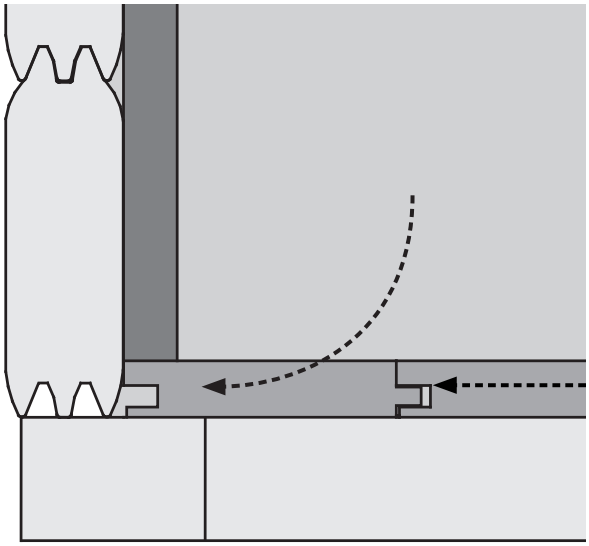

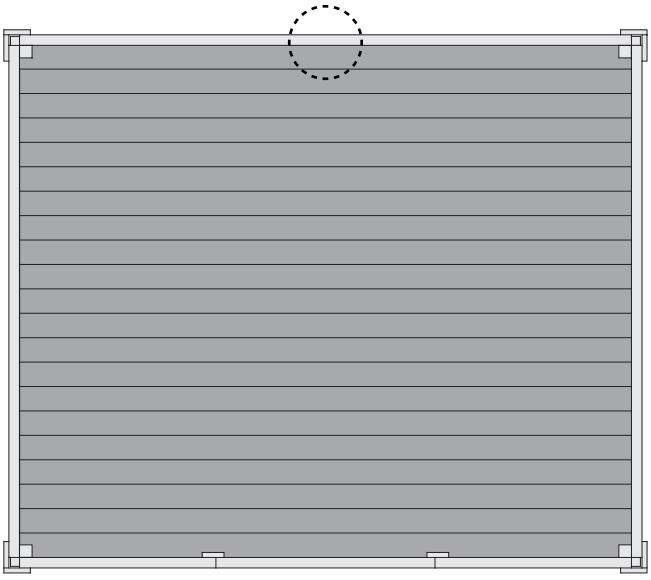

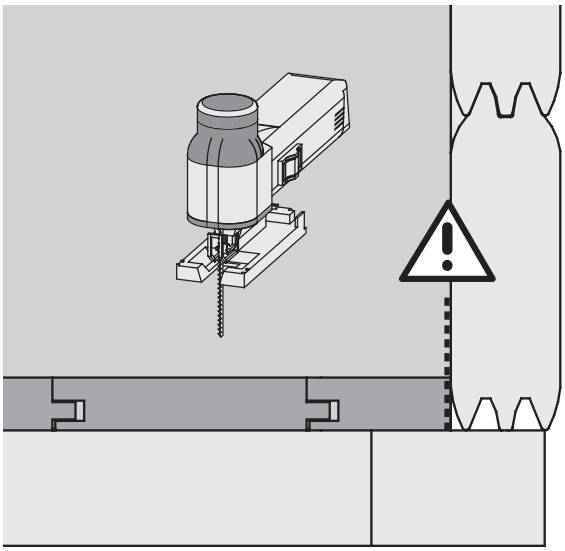

18

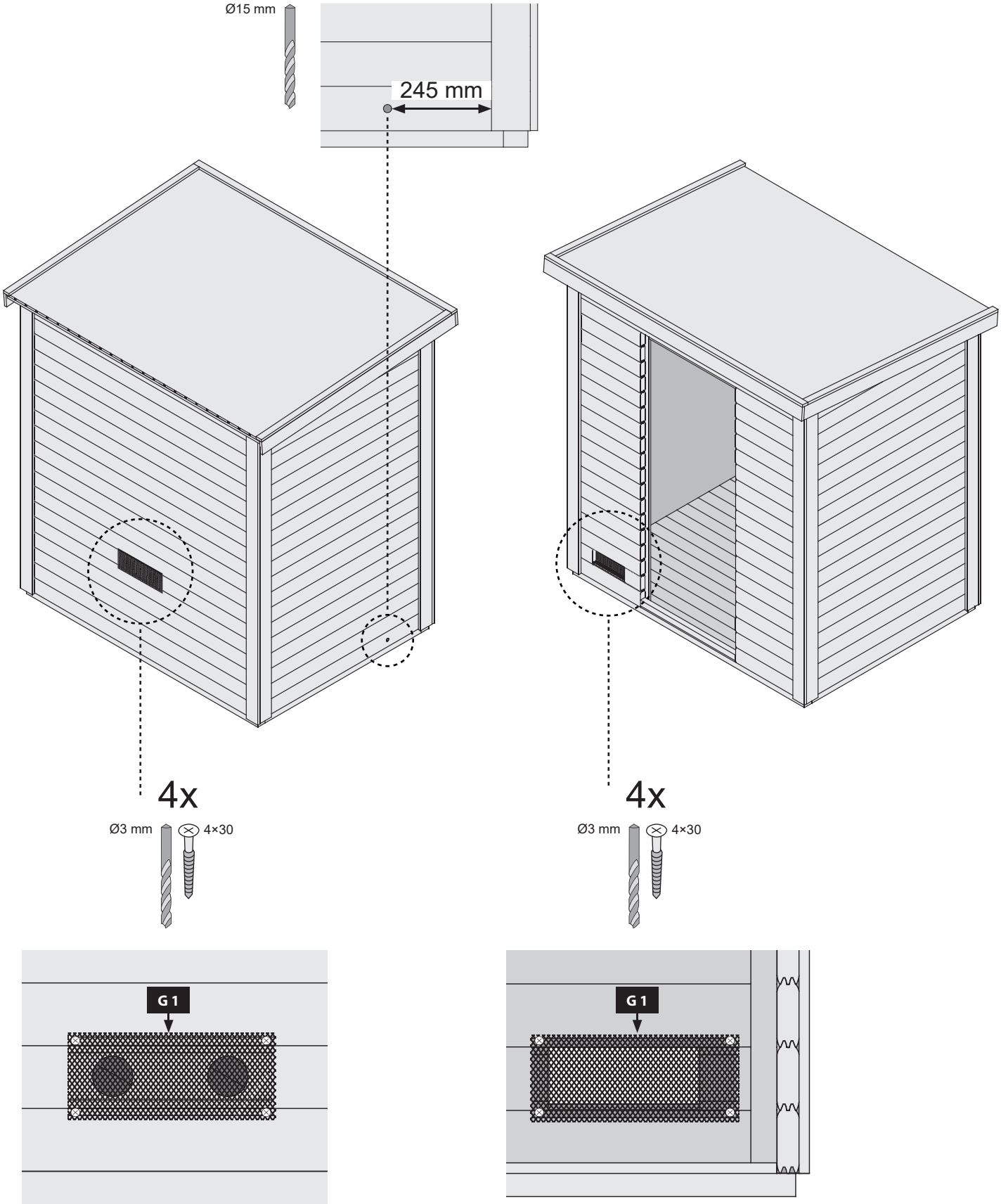

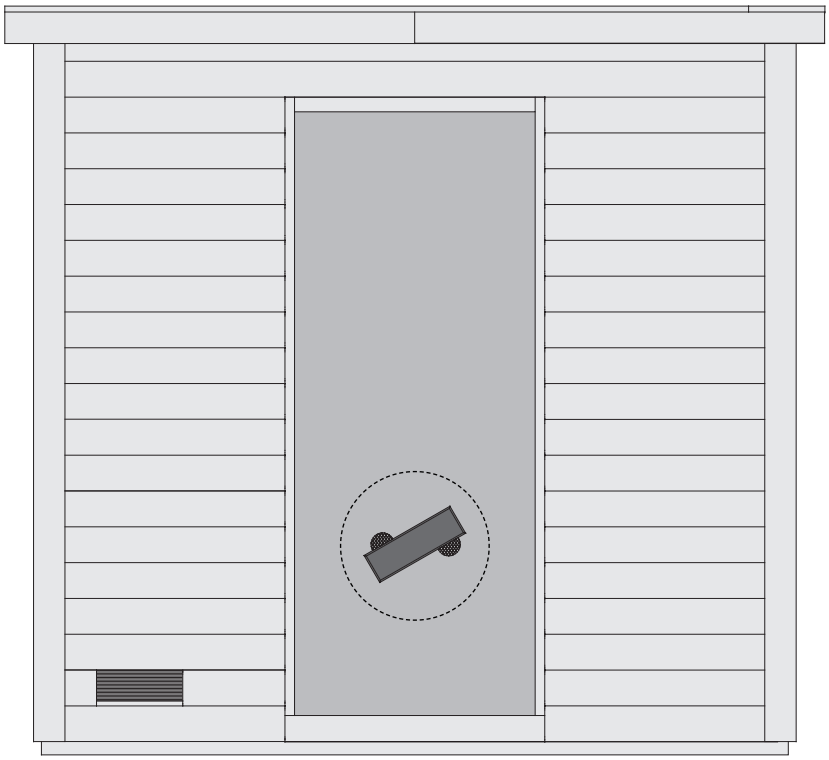

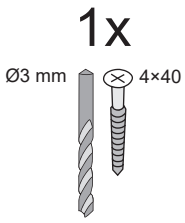

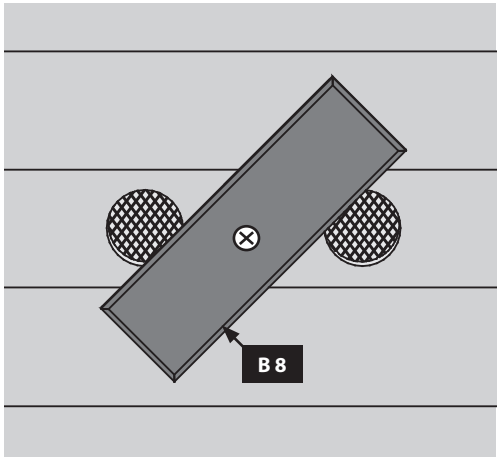

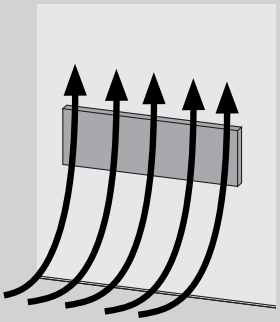

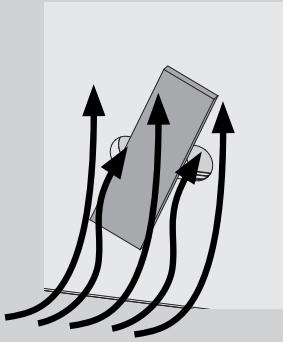

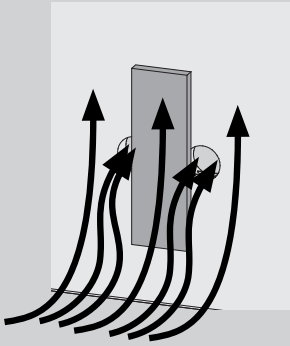

Hier ist die Funktionsweise des Brettes abgebildet. Regeln Sie damit die Abluft nach Ihren eigenen Wünschen

This figure shows the functional principle of the board. Regulate the exhaust air according to your own wishes

Ceci représente le mode de fonctionnement de la planche. Avec elle, régulez l'écoulement de l'air selon vos désirs.

Hier is de werking van het plankje afgebeeld. Regel daarmee de luchtafvoer naar eigen wens

Sådan fungerer styret. Brug den til at regulere udstødningsluften efter dine egne ønsker

Aquí está representada la forma de funcionamiento de la tabla. Regule con ello el aire de salida según sus propios deseos

Viene illustrato il principio di funzionamento della tavoletta di regolazione della ventilazione. Con essa si può regolare a piacere la ventilazione

Zde je zobrazená funkce desky. Regulujte s ní odsávací vzduch dle Vašeho přání

Tu je znázornený princíp fungovania dosky. Pomocou nej môžete regulovať odvod vzduchu podľa vlastných potrieb..

Tukaj si lahko ogledate delovanje plošče. Z njo lahko uravnavate izpušni zrak po lastnih željah.

Poniżej przedstawiono sposób działania panelu.W ten sposób można regulować przepływ powietrza wywiewanego zgodnie

Ovo ilustrira kako ploča radi. Koristite je za podešavanje ispušnog zraka prema svojim željama.

Itt látható a deszka működési elve. Ezzel saját igényeinek megfelelően szabályozhatja a levegő áramlását.

20

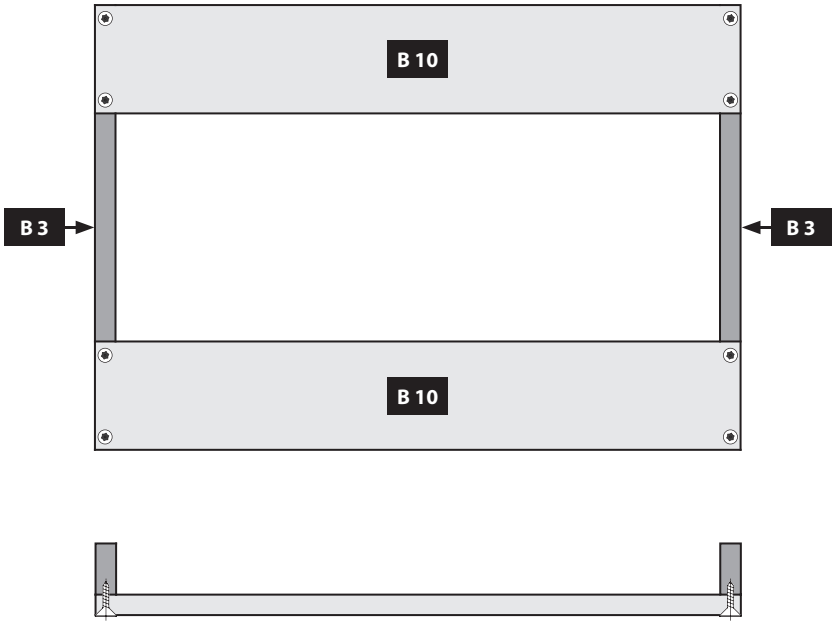

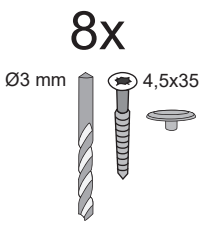

21

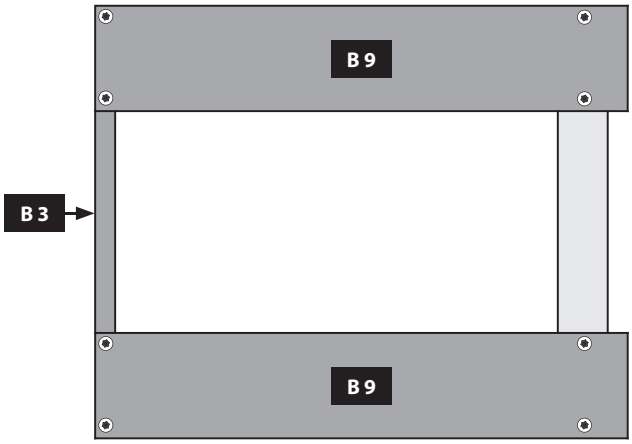

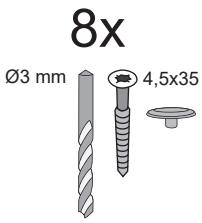

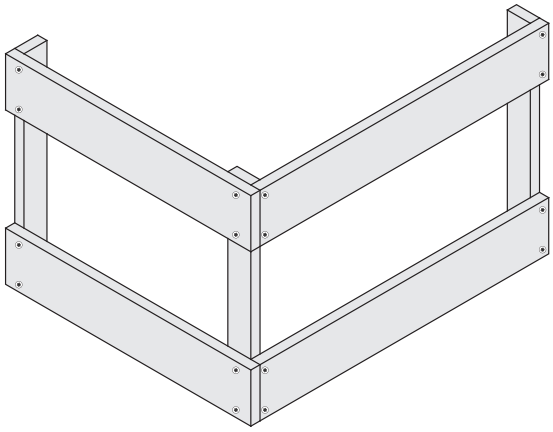

22

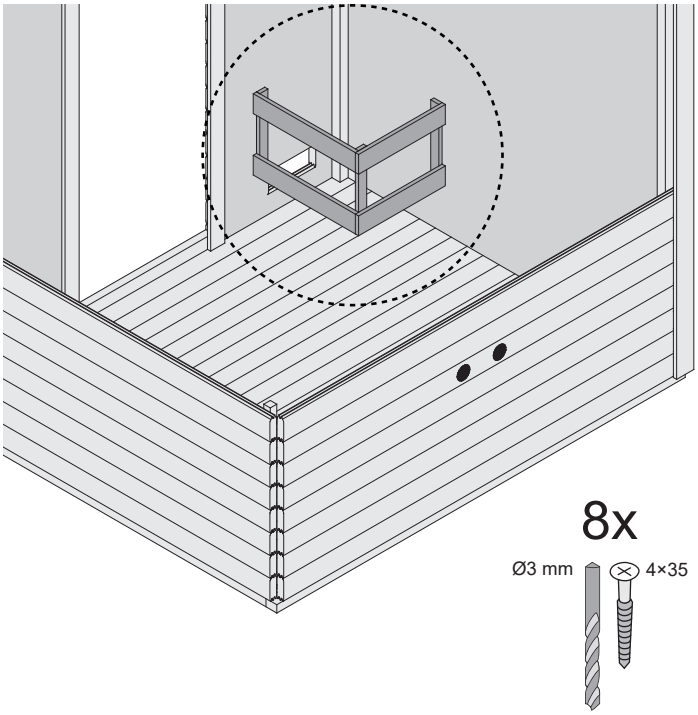

Höhe aus Ofenanleitung entnehmen
Take the height from the oven instructions
Prenez la hauteur des instructions du four
Neem de hoogte uit de oveninstructies
Tag højden fra ovnvejledningen
Tome la altura de las instrucciones del horno
Prendere l'altezza dalle istruzioni del forno
Výšku vezměte z návodu k troubě
Výška je uvedená v návode k peci
Višina je navedena v navodilih za uporabo pečice
Wysokość podana w instrukcji obsługi piekarnika
Pogledajte upute za pećnicu za vrijeme kuhanja
A magasságot a sütő használati utasításából kell leolvasni

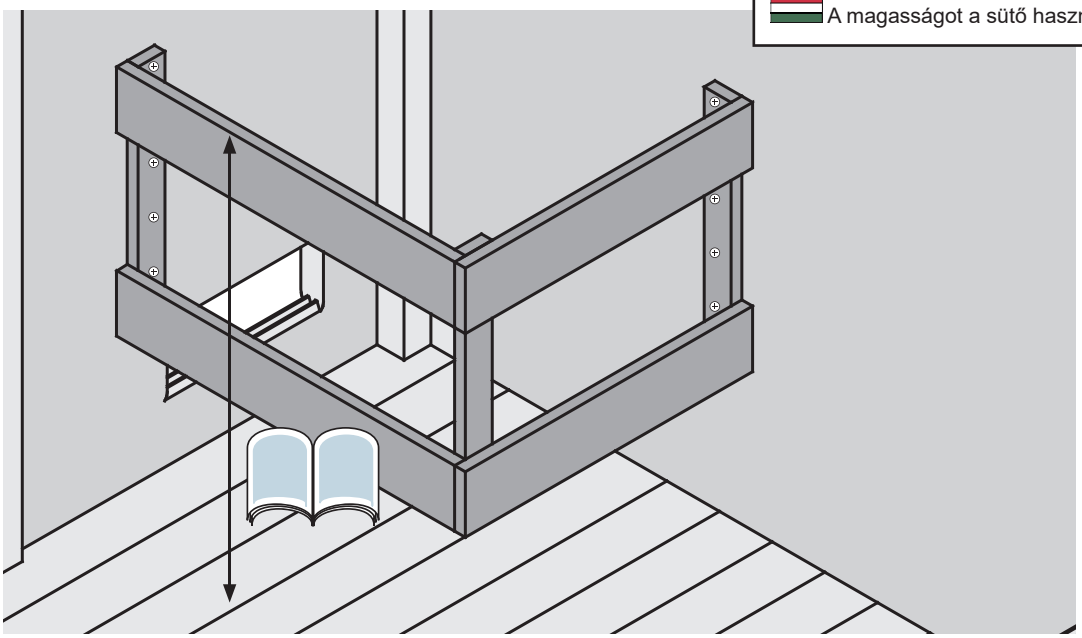

23

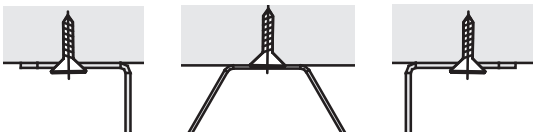

Ofenbefestigung
Oven fixing
Fixation four
Oven vaststelling
Ovn fastsættelse
Fijación horno
Fissaggio forno
Upevňovací trouba
Upevnenie rúry
Montaža peči
Mocowanie pieca
Postavljanje peći
Sütő rögzítése

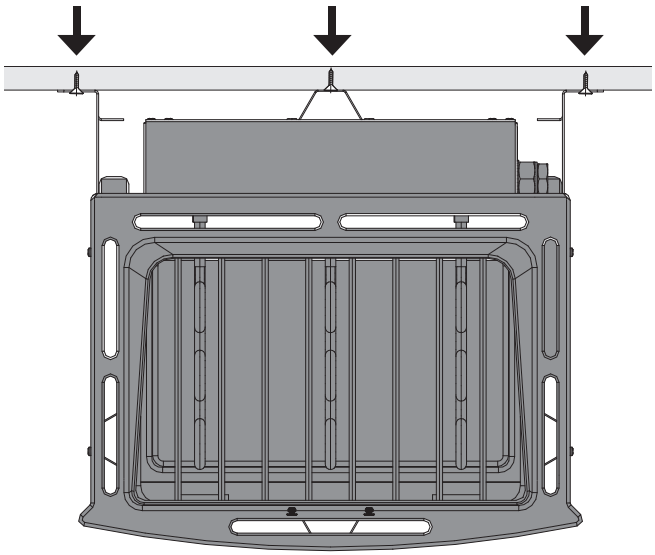

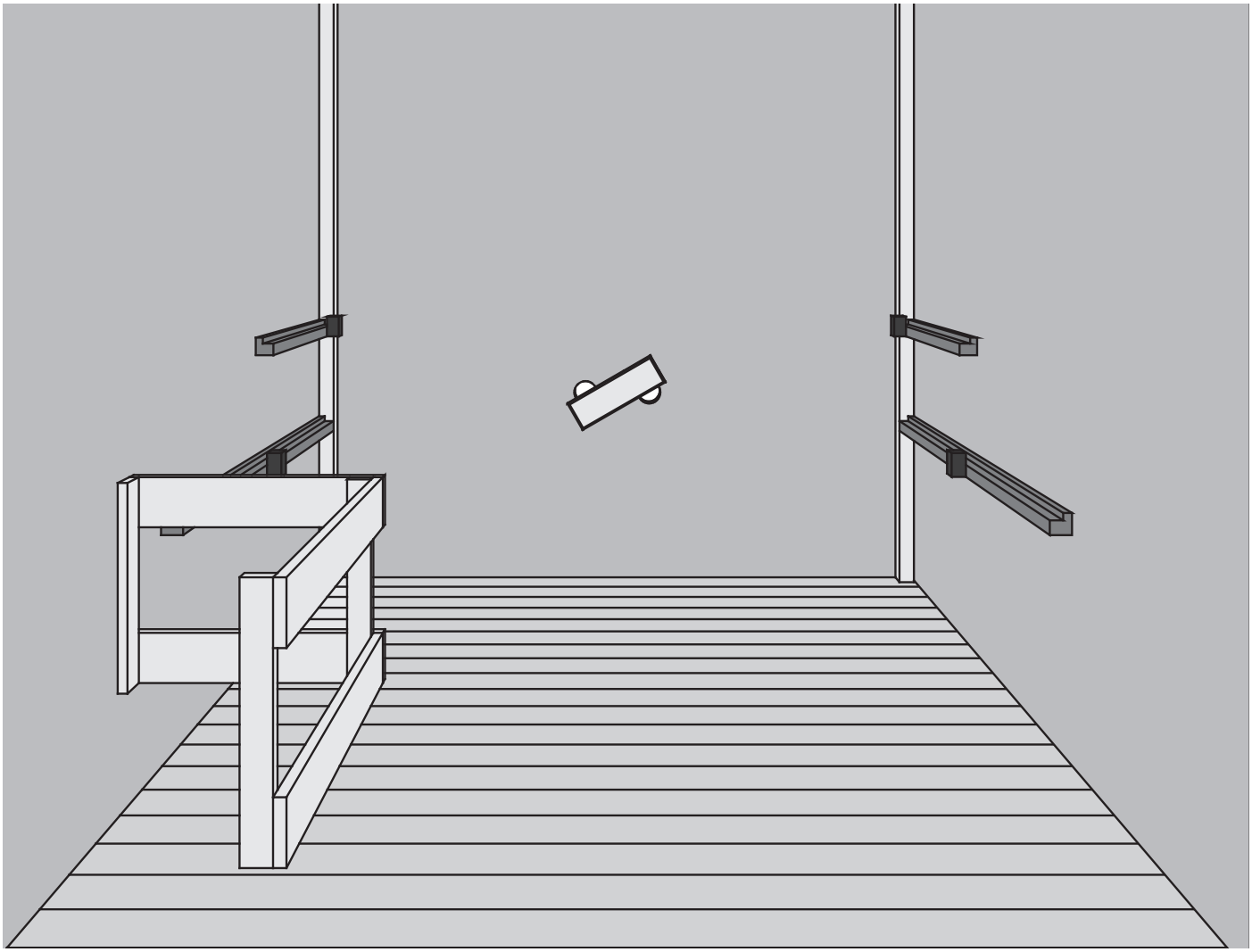

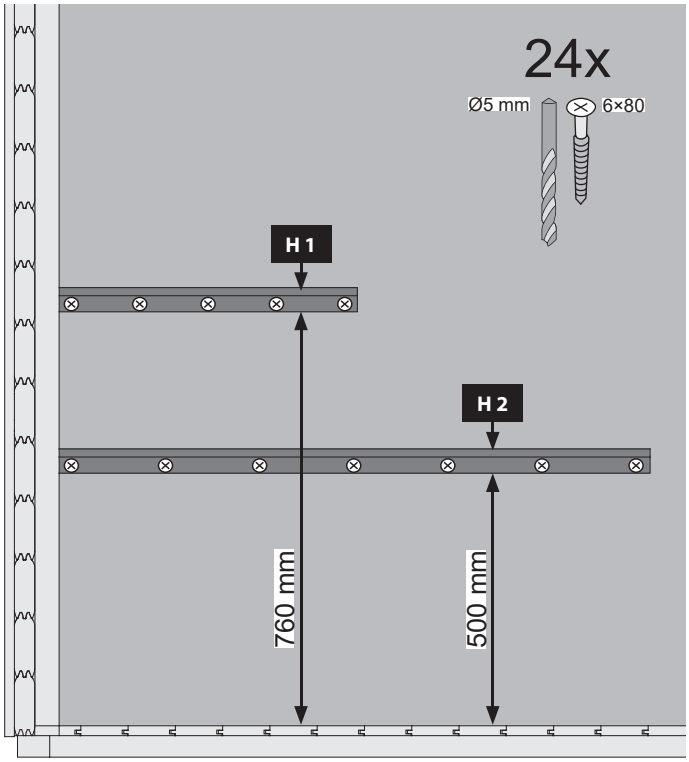
24x
Ø5 mm
6×80
H 1
H 2
760 mm
500 mm

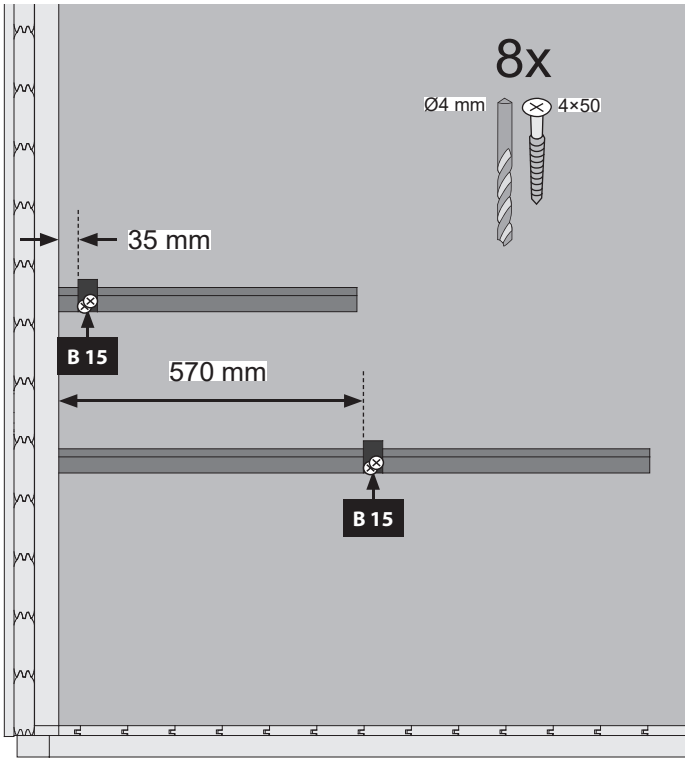
8x
Ø4 mm
4×50
35 mm
B 15
570 mm
B 15

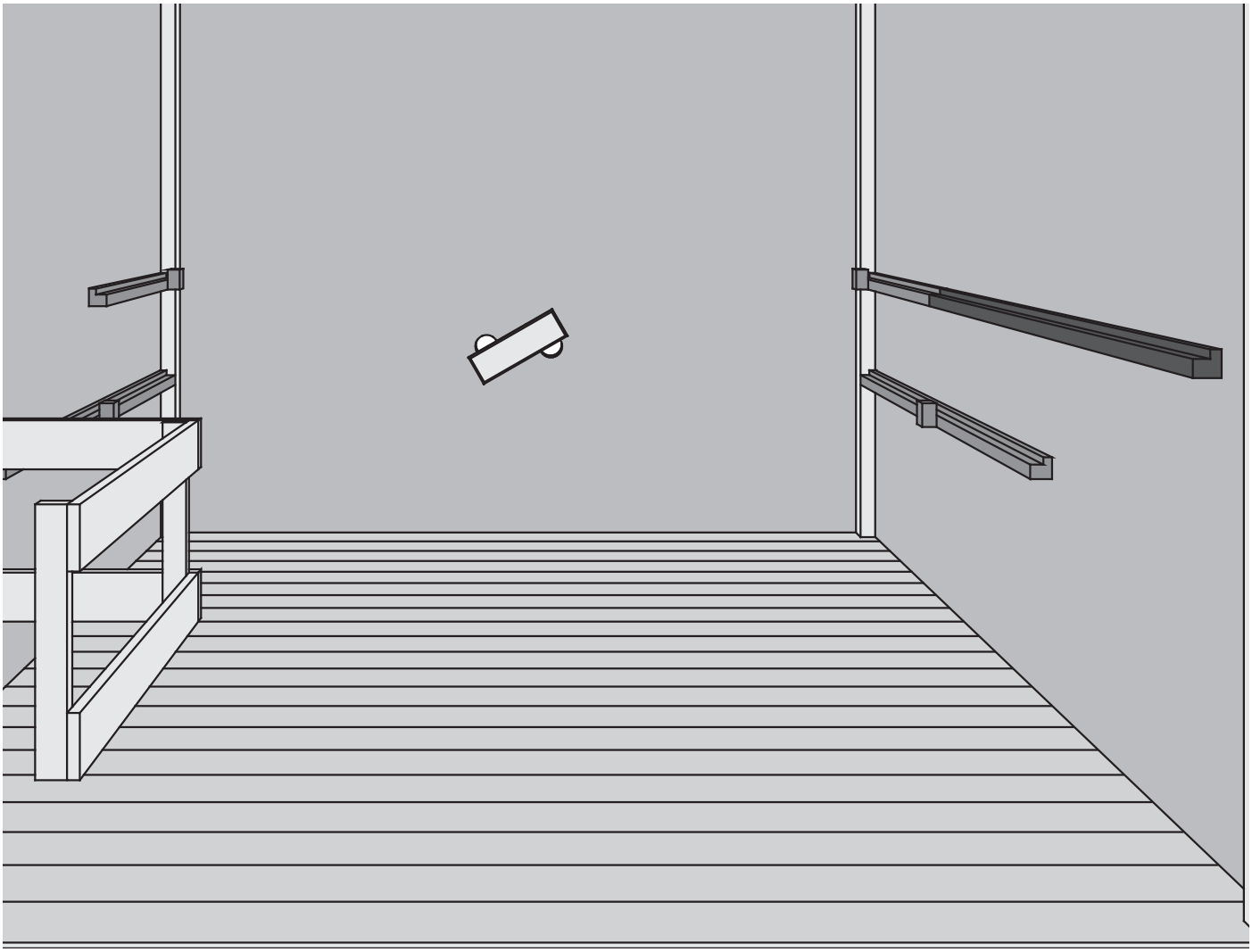

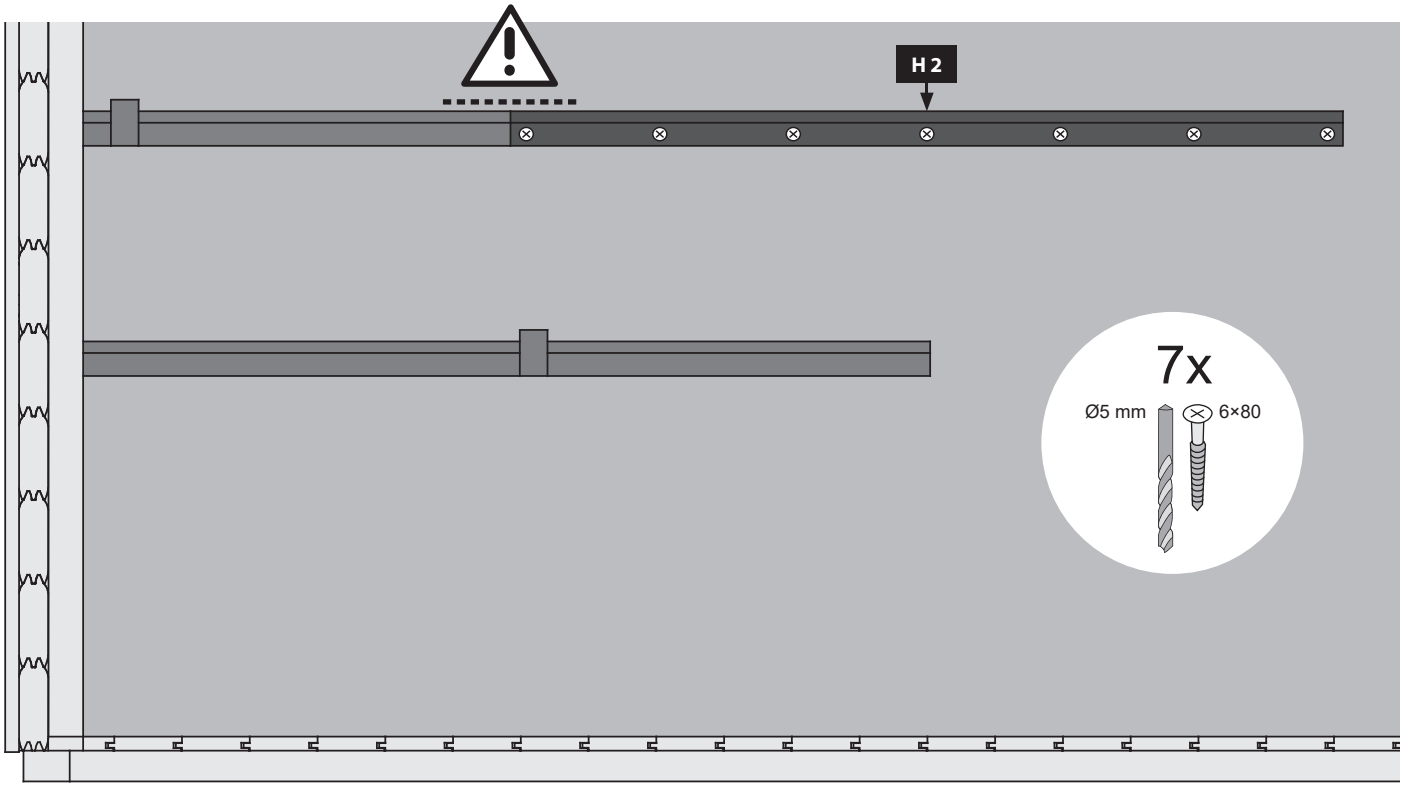
H 2
7x
Ø5 mm
6×80

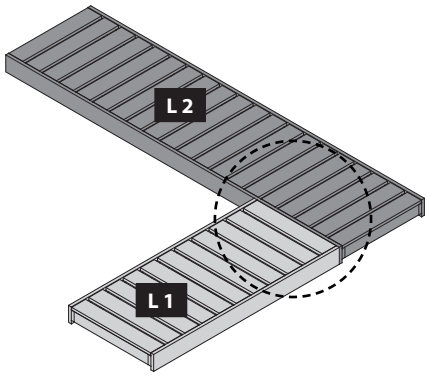

26

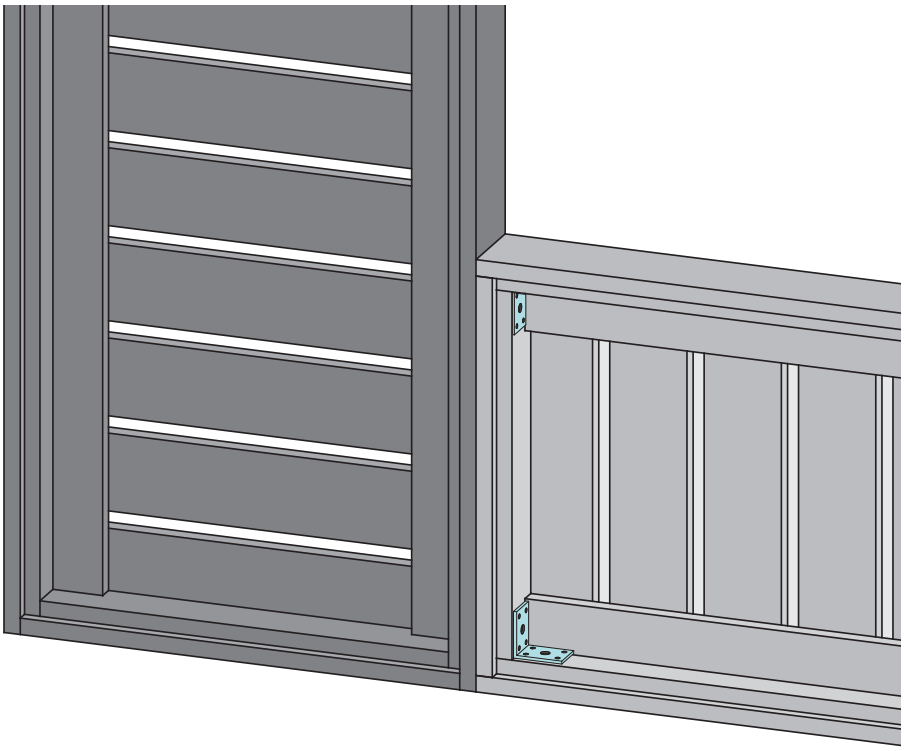

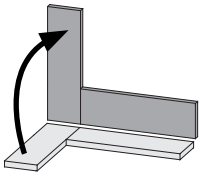

16x

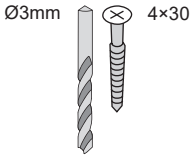

2x

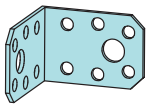

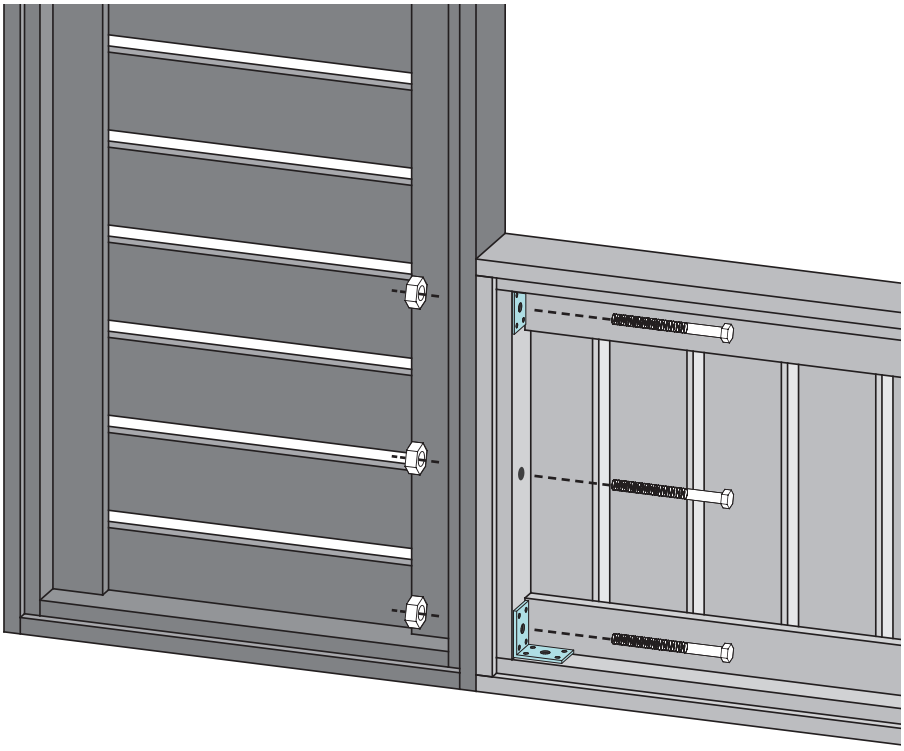

3x

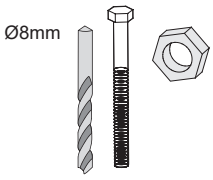

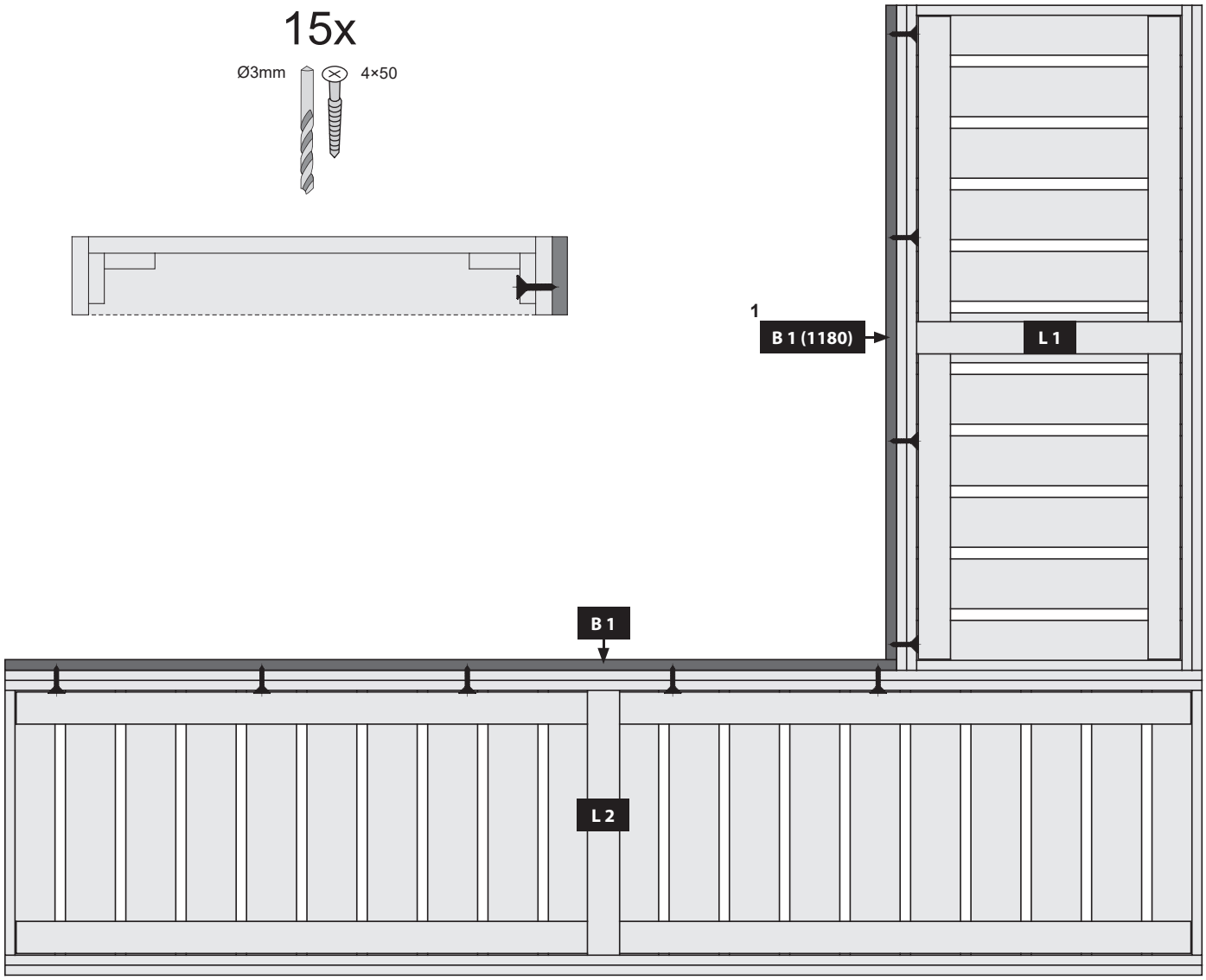
15x
Ø3mm
4×50
1
B 1 (1180)
L 1
B 1
L 2

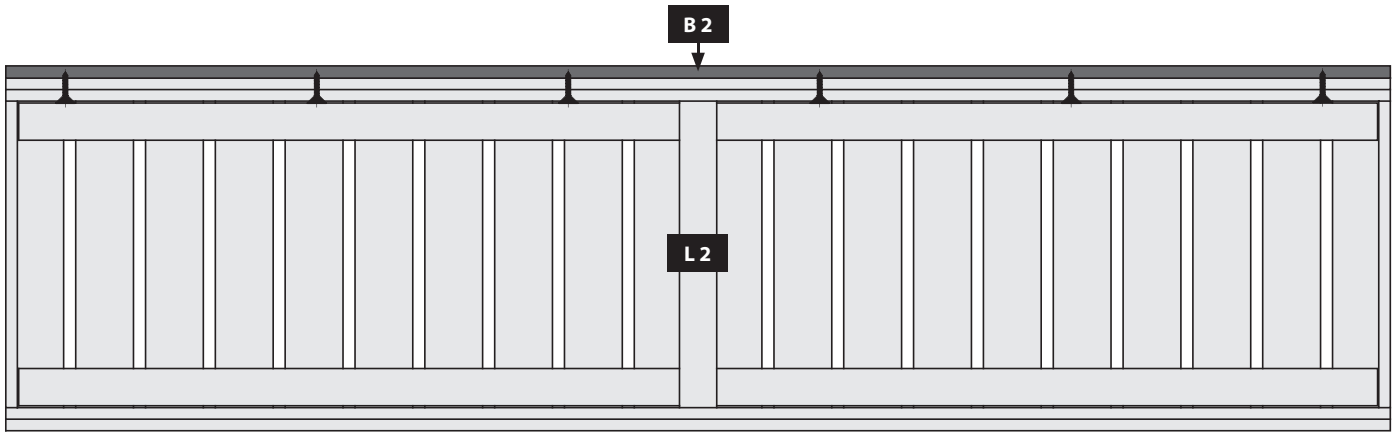
B 2
L 2

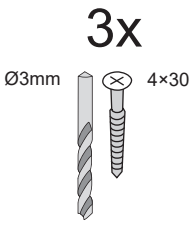
3x
Ø3mm
4×30

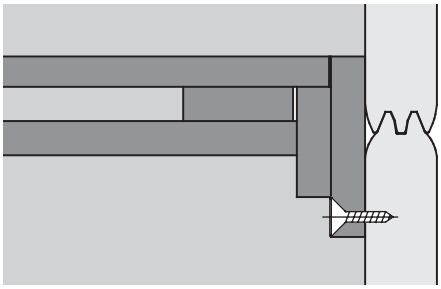

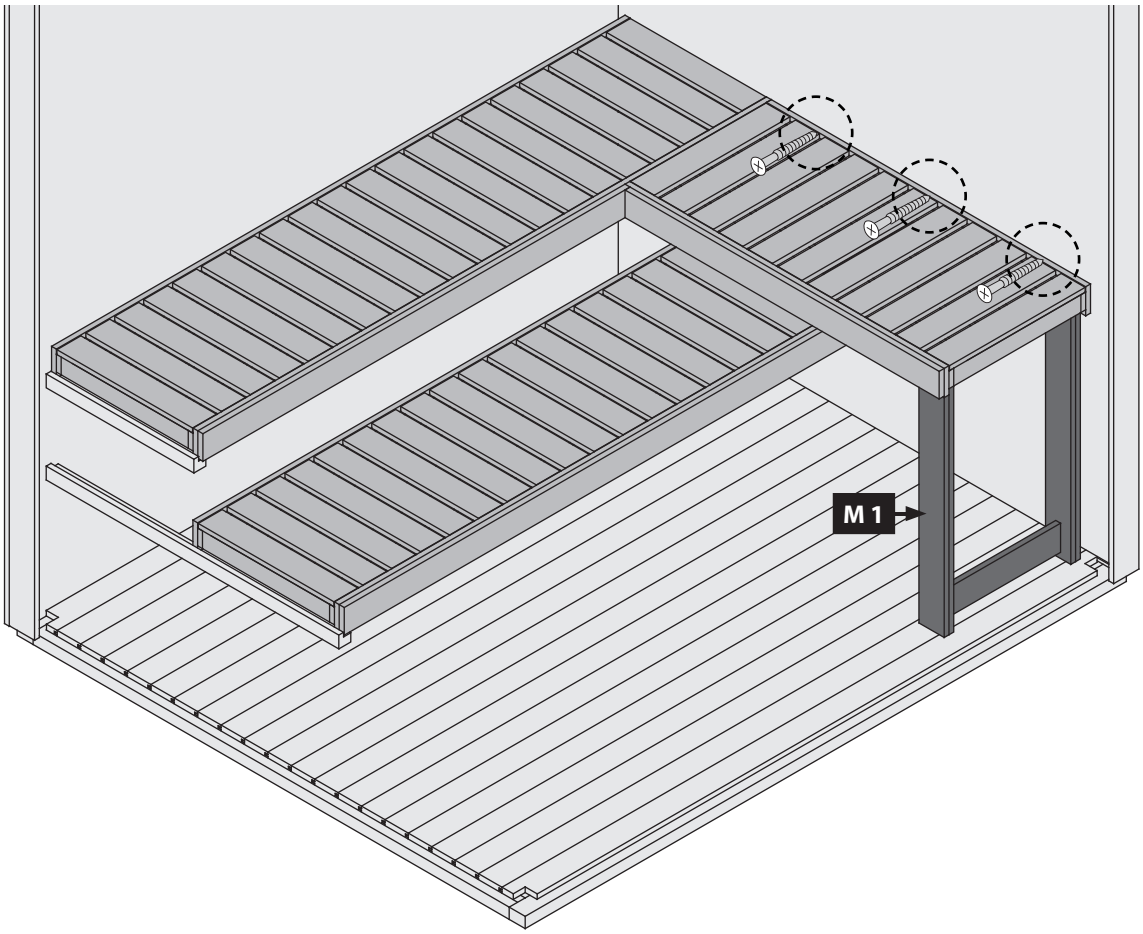
M 1

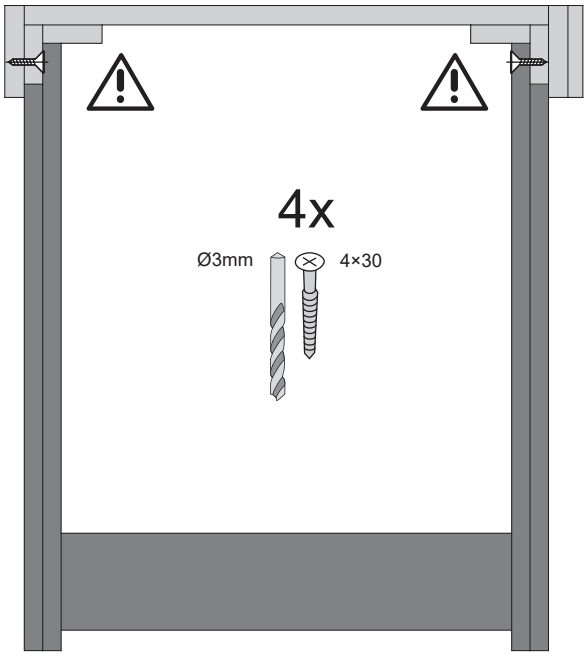
4x
Ø3mm
4×30

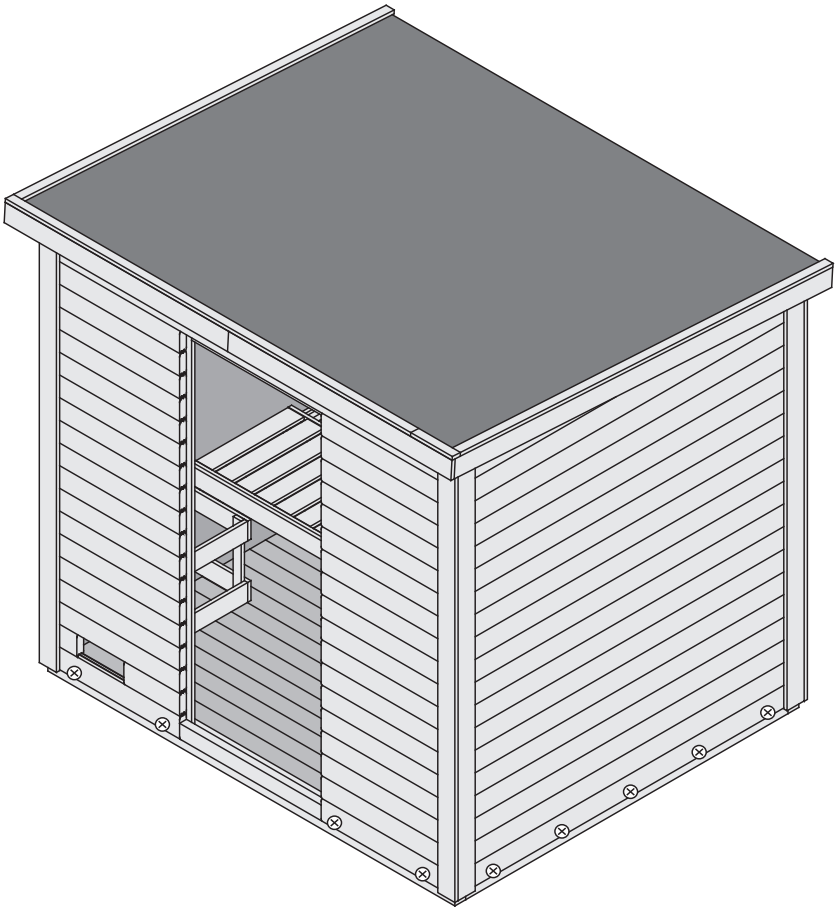

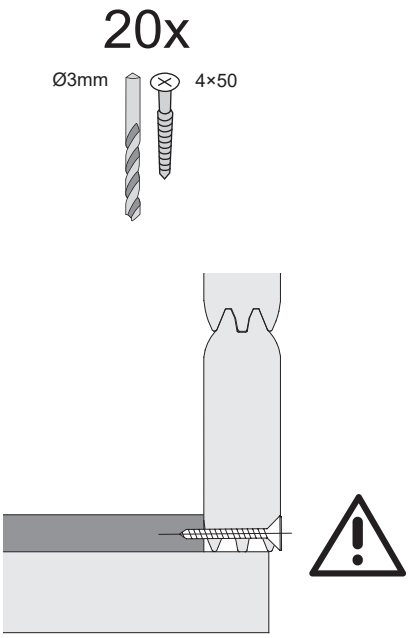
20x
Ø3mm
4×50

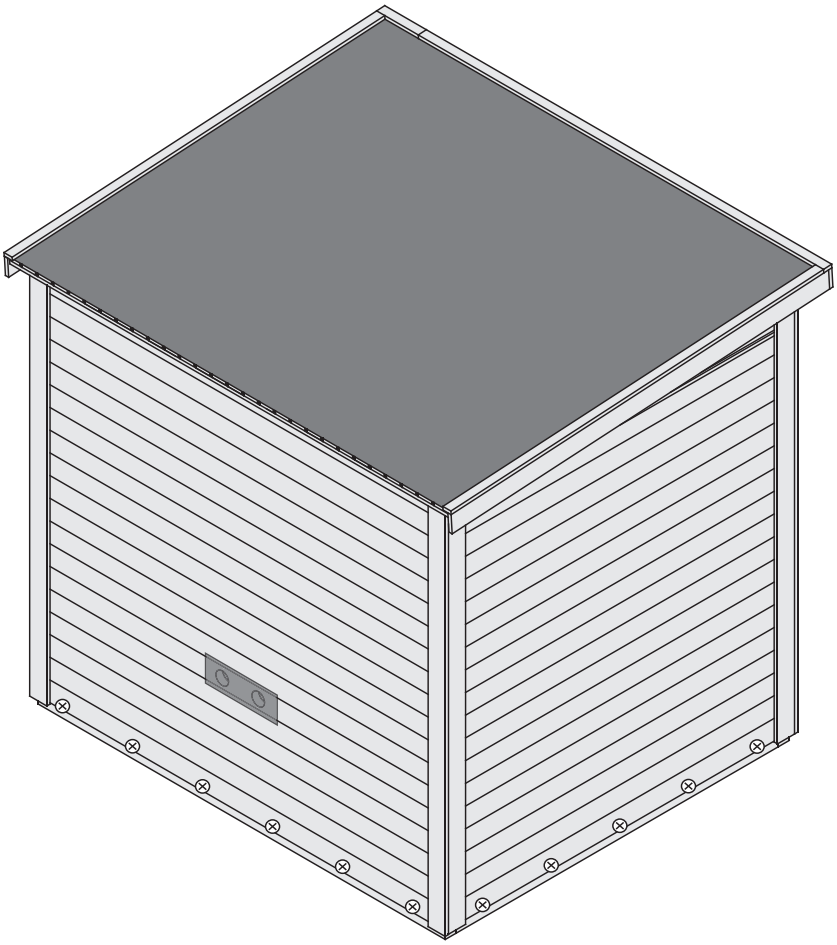

30

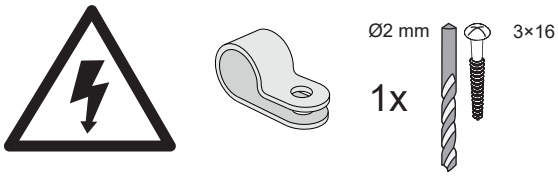

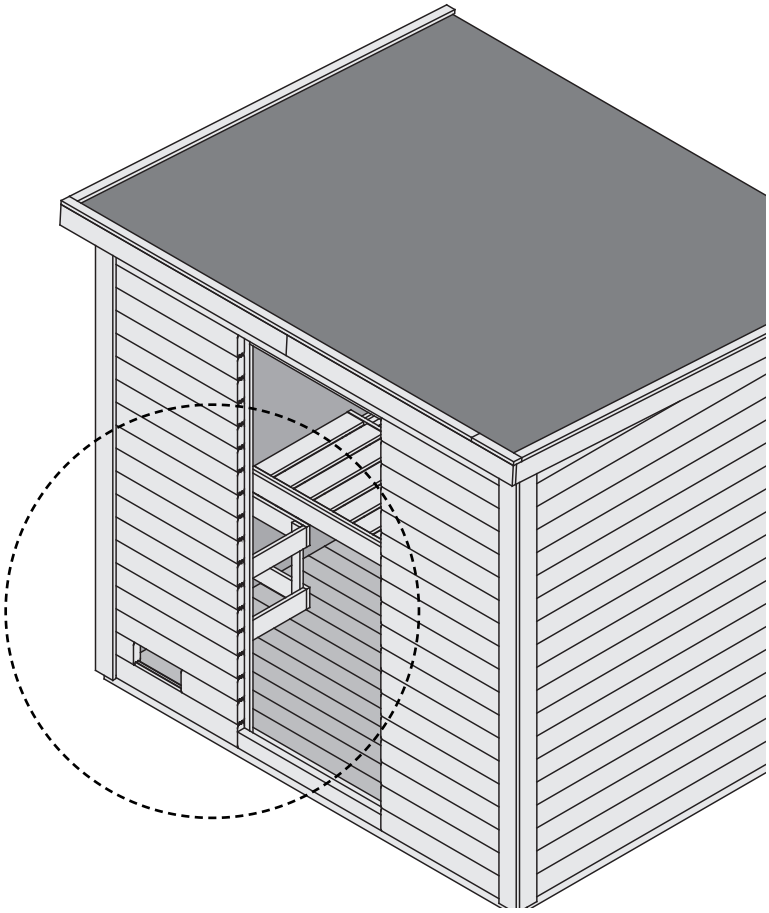

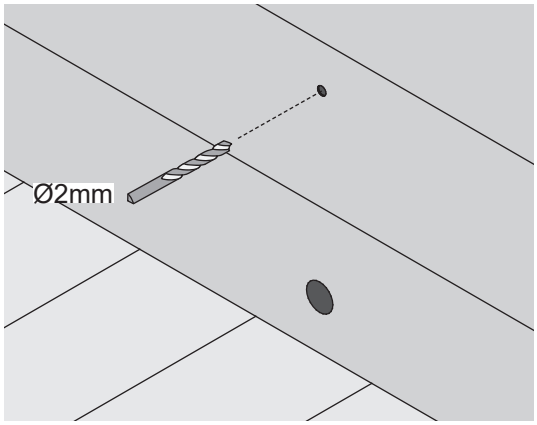

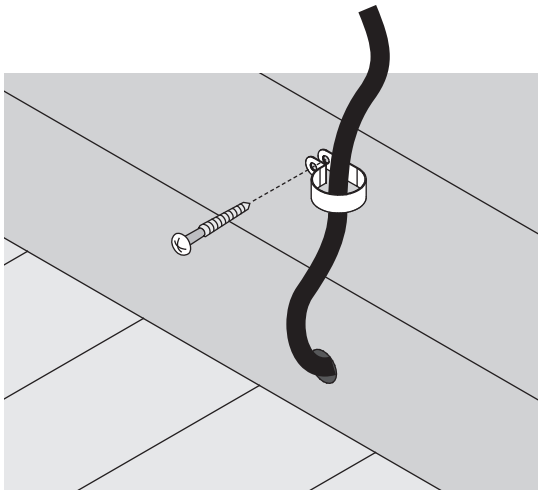

31

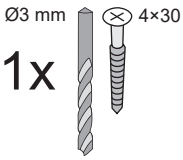

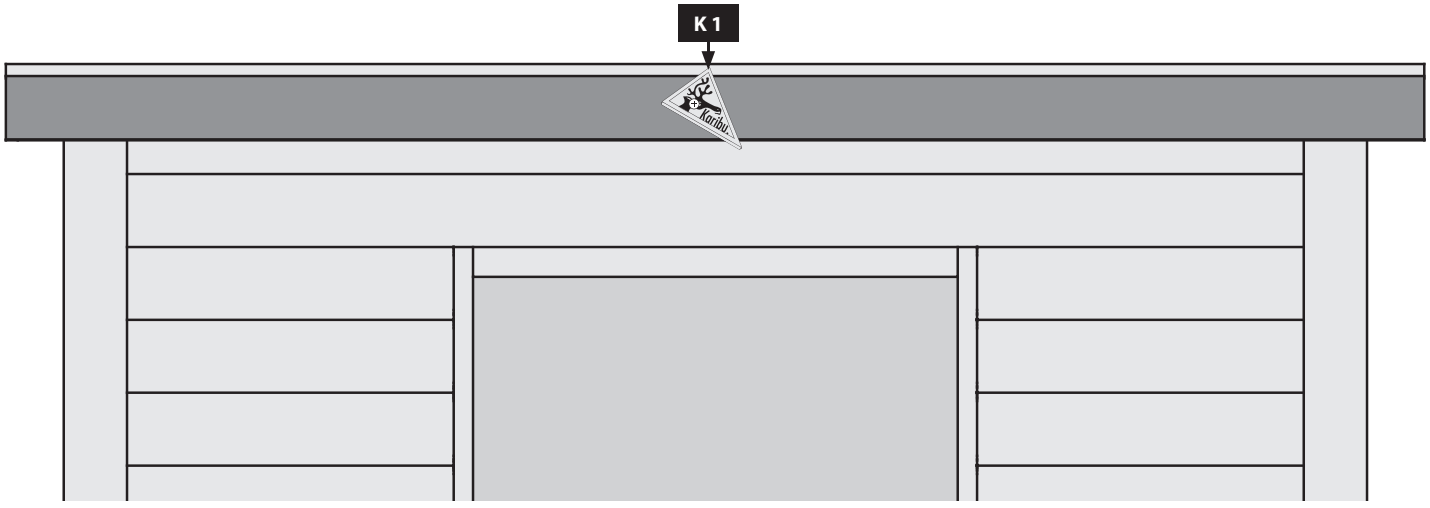

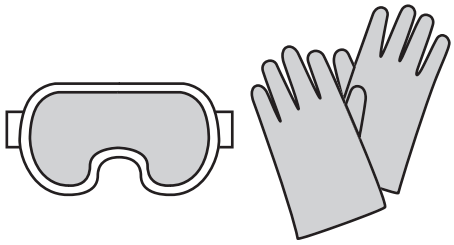

01

- Tür in den Rahmen legen
- Put the door in the frame
- Mettez la porte dans le cadre
- Plaats de deur in het frame
- Sæt døren i rammen
- Pon la puerta en el marco
- Metti la porta nel telaio
- Vložte dveře do rámu
- Vložte dvere do rámu
- Vrata namestite v okvir
- Umieść drzwi w ościeżnicy
- Postavite vrata u okvir
- Az ajtót behelyezni a keretbe

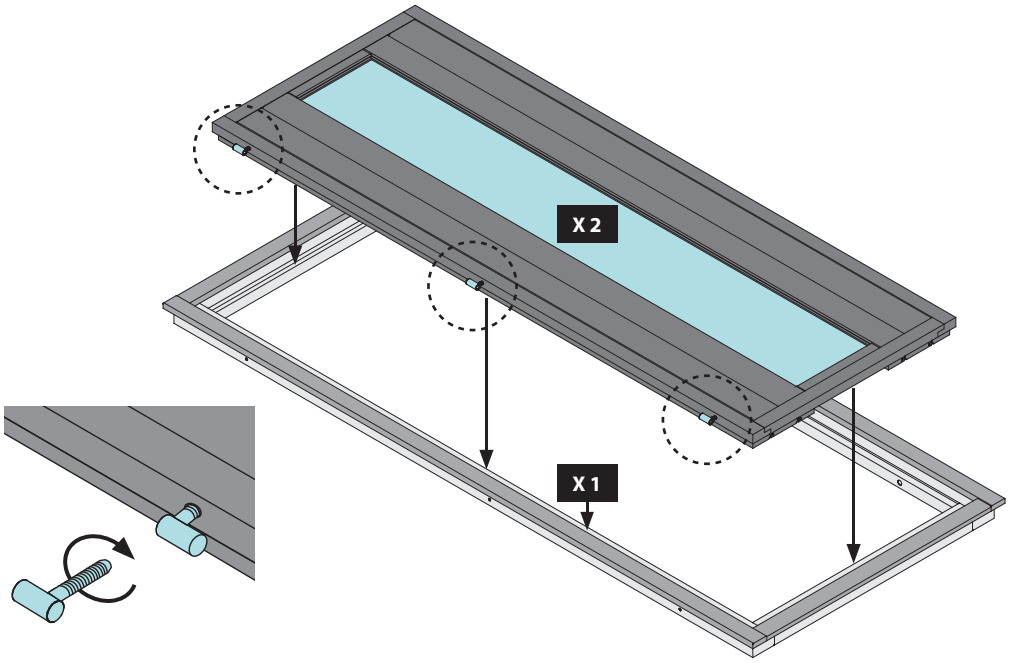

02

- Tür im Rahmen ausrichten
- Center the door in the frame
- Aligner la porte dans le cadre
- Lijn de deur in het frame uit
- Juster døren i rammen
- Alinea la puerta en el marco
- Allinea la porta nella cornice
- Zarovnejte dveře do rámu
- Vyrovnanie dverí v ráme
- Poravnajte vrata v okvir
- Wyrównanie drzwi w ościeżnicy
- Poravnajte vrata u okviru.
- Az ajtó beállítása a keretbe

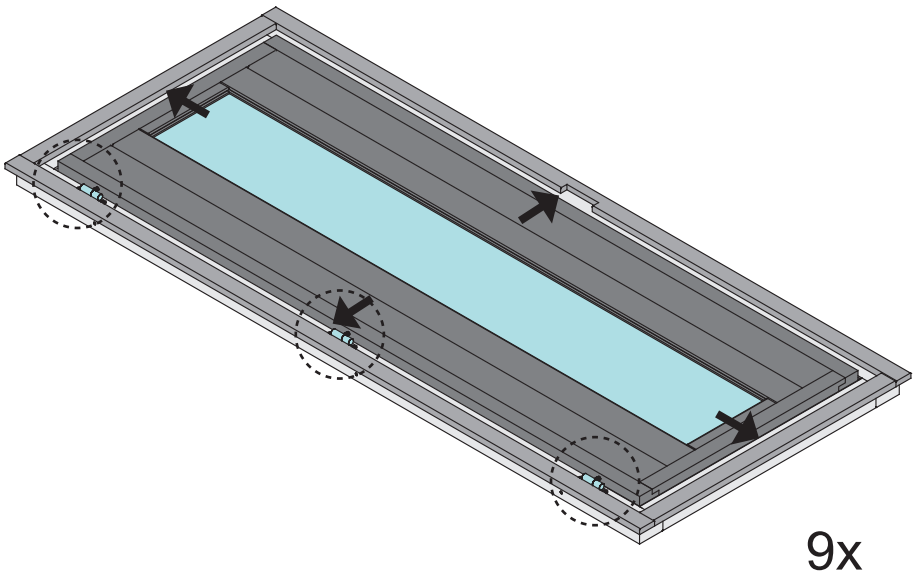

9x

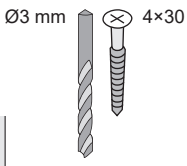

1.

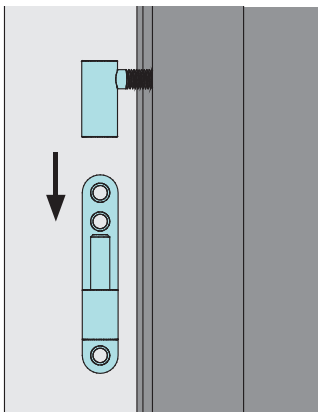

2.

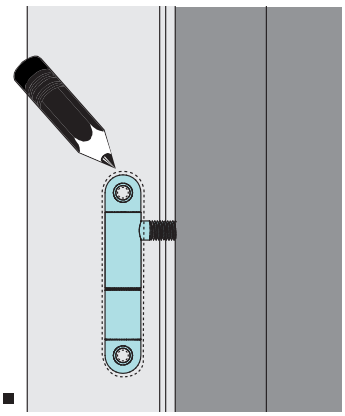

3.

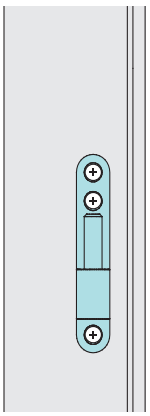

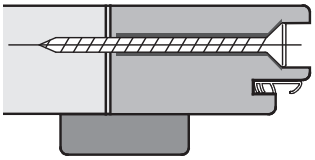

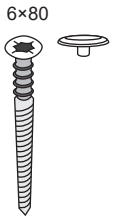

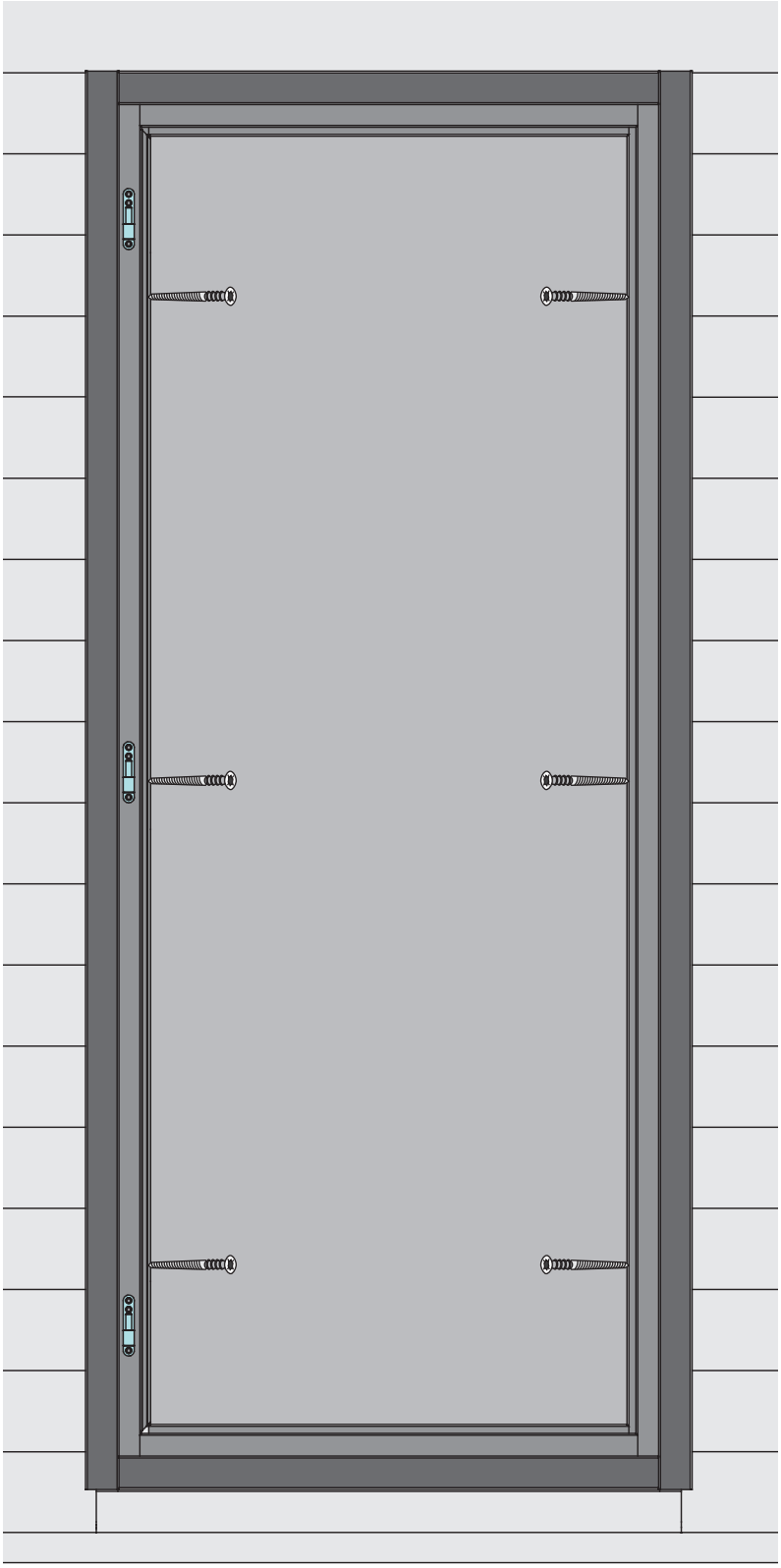

1.

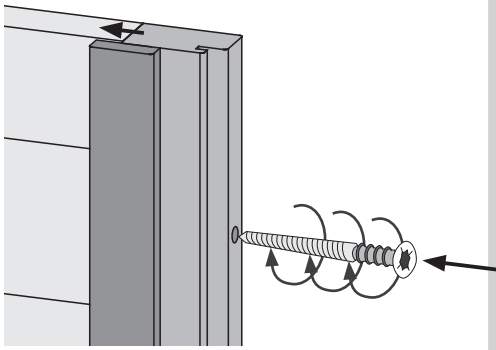

2.

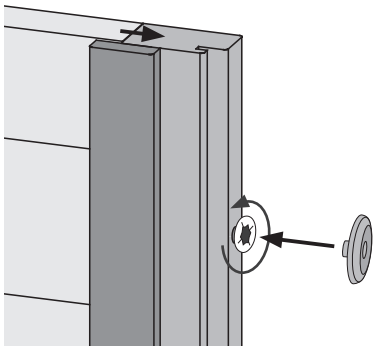

1.

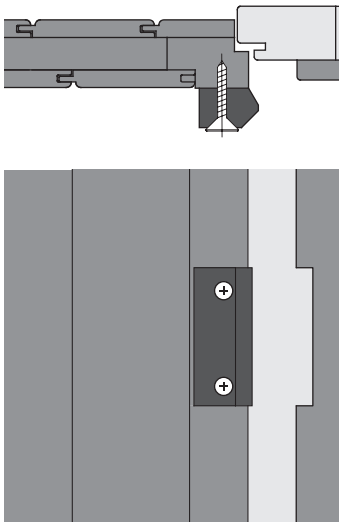

2x

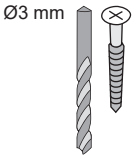

2.

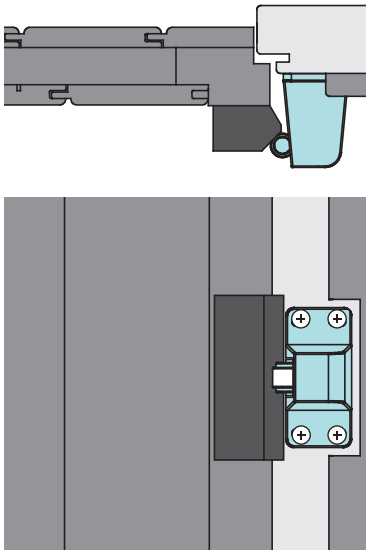

4x

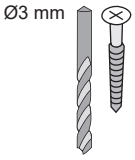

3.

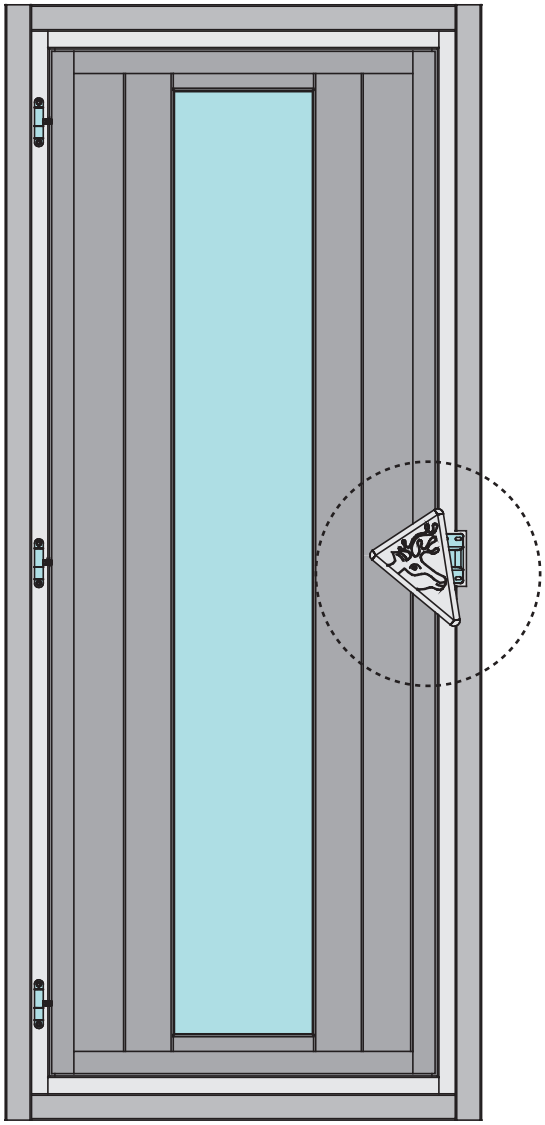

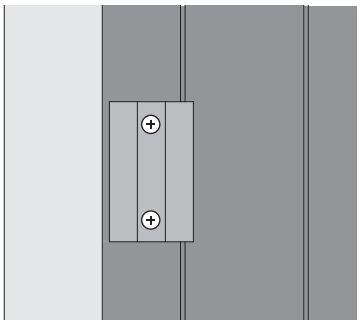

2x

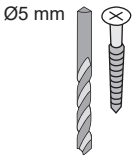

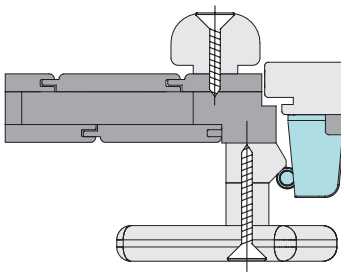

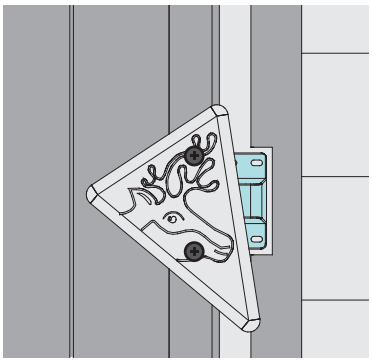

2x

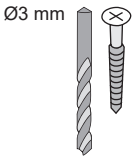

Handling • Wartung • Pflege der Tür

Instandhaltung ist Voraussetzung für eine Gewährleistung
Zur nachhaltigen Sicherung der Gebrauchstauglichkeit und Werthaltigkeit, ist auch während des Gewährleistungszeitraumes eine fachgerechte Wartung und Pflege erforderlich, die nicht in die Gewährleistungsverpflichtung eingeschlossen ist. Defekte müssen sofort nach der Entdeckung behoben werden.

Holzschutztechnische Behandlung der Tür
Alle Bauteile der Tür müssen immer holzschutztechnisch behandelt werden. Die Stellen des Holzes, die später durch den Aufbau nicht mehr zugänglich sind sollten vor dem Aufbau vollständig behandelt werden.
Behandeln Sie das Produkt mit Bläuesperrgrund, anschließend versehen Sie es mit einem zweifachen Schutzanstrich einer offenporigen Holzschutzlasur. Spätestens alle zwei Jahre sollten Sie einen Schutzanstrich wiederholen.
Bei den Türen ist zu beachten, dass die eingesetzten Werkstoffplatten bei ungeeigneten Anstrichstoffen farbliche Abweichungen zu den Türen bekommen.
Bei farbigen und kesseldruckimprägnierten Häusern müssen lediglich die naturbelassenen Holzstellen (Sägeschnitte) und Teile nachbehandelt werden. Eine gleichmäßige Farbdeckung ist im Innenbereich durch einmaliges Überstreichen zu erreichen. Verwenden Sie dazu einen offenporigen Wasserdispersionslack auf Acrylharzbasis.
Um eine hohe Lebensdauer Ihres Produktes zu gewährleisten sollten beschädigte Stellen sofort repariert werden. Dazu die beschädigte Stelle leicht anschleifen und erneut mit Farbe versehen. Erkundigen Sie sich nach geeigneten Lasuren bei Ihrem Farbenfachberater.
Weiterhin kann man, um eine hohe Lebensdauer der Tür zu gewährleisten und die Schlagregendichtigkeit zu erhöhen, den Holz-Fensterscheibenübergang mit geeigneten Abdichtmassen versiegeln. Wurden diese Pflegemaßnamen nicht sachgemäß durchgeführt, kann es zu Formänderungen, Bläue, Pilzbefall der Türen und Zargen und Verlust der Gewährleistung kommen.

Reinigung
Regelmäßige Reinigung und Pflege ist eine Grundvoraussetzung zur Erhaltung der Lebensdauer und Funktionsfähigkeit hochwertiger Produkte. Es sind Außen- und Innenseiten und auch der Falzbereich zu reinigen. Die Reinigungsmittel müssen dabei auf das entsprechende Material abgestimmt sein, was vor Beginn der Arbeiten zu prüfen ist.

Verformung der Tür
Holz reagiert auf Umwelteinflüsse. So kommt es je nach Witterung zum Quellen und Schwinden des Holzes. Dadurch treten Maßabweichungen und leichte Verformungen auf. Um die Schließfähigkeit der Tür zu erhalten, muss je nach Witterung die Tür durch Rein- und Rausdrehen an der Bänder ausgerichtet werden. Ein Verzug der Türen ist zu akzeptieren, solange die Funktion durch die hier aufgeführten Einstellmöglichkeiten gewährleistet ist.
Für Schäden die durch Gewalteinwirkungen entstehen, besteht kein Gewährleistungsanspruch.

Einstellen der Tür
Die Tür muss genau ausgerichtet werden damit eine einwandfreie Funktion gegeben ist. Der Türrahmen muss rechtwinklig und lotrecht eingebaut sein. Weiterhin muss der Türrahmen so montiert sein, dass er oben und unten dieselbe Breite hat.
Schließt die Tür nicht, oder ein Türblatt hängt schief, kann dies durch leichtes Rein- oder Herausdrehen der Einschraubbänder berichtigt werden. Bis zu 5 Umdrehungen kann man diese Bänder rausdrehen. Wenn Sie eine Doppelflügeltür haben, muss der Feststellflügel stets nach oben und unten mittels der dafür vorgesehenen Beschlägen gesichert werden.

Handling • Maintenance • Care of the door

The guarantee is conditional on proper upkeep!
For lasting protection of the value and suitability for use, professional care and maintenance is also recommended during the warranty period; this is not included in the warranty obligations. Defects must be repaired immediately upon detection.

Wood protection treatment of the door
All parts of the door must receive wood protection treatment. Those sections of the wood, which will not be accessable after installation, should receive complete treatment before installation.
Treat the product with a blue stain blocking coat; afterwards apply a double protective coating of an open-pored wood-protection glaze. Application of a protective coating should be repeated at least every two years.
Please beware that the inserted plates of other material may come to differ in colour to the doors if you use unsuitable coating material. With coloured and boiler pressure impregnated houses, only the exposed natural wood (saw cuts) and parts should need extra treatment.
You can obtain an even colour covering in inside areas with one coat of paint. For that you should use an open-pored, acrylic based water dispersed lacquer. In order to guarantee a long service life of your product you should repair damaged areas immediately. Do this by whetting the damaged area and apply a new coat of paint. Enquire about suitable glazes at your local paint retailer. Furthermore, you can seal the joining of the wood-window pane with a suitable sealant to guarantee a long service life of the door and prevent leakage from heavy rain. If these precautions of care are not properly carried out, it can result in deformation, blue stain, fungus infestation in the doors and frames and loss of warranty.

Cleaning
Regular cleaning and care is a prerequisite for preserving the service life and functionality of high-value products. Cleaning is to take place outside, inside and also in the rabbet-area. The cleaning agent used must be suitable for the relevant material; please do a test before you start cleaning.

Deformation of the door
Wood reacts to environmental influences. Weather exposure will lead to swelling and contraction of the wood. This causes variances of dimensions and slight deformation. Dependant on the weather exposure, the door may need realignment by turning the hinges in- or outwards. Some door warpage is acceptable as long as the door can be made to function through the alignment options specified here. The warranty does not cover damage caused by use of excessive force.

Adjustment of the door
The door must be accurately adjusted to ensure trouble-free operation. The door frames must be installed right-angled and perpendicular. Furthermore, they must be installed so the width of the frame is the same at the top and bottom. If the door doesn't close or if one panel is askew, this can be rectified by limited in- or outwards turning of the hinges. You can turn the hinges outwards up to 5 rotations. If you have a double-door, the door to be secured must always be correctly aligned at the top and bottom with the appropriate hinges.

Beispiele für die Einstellung der Türen
Examples of the adjustment of the doors

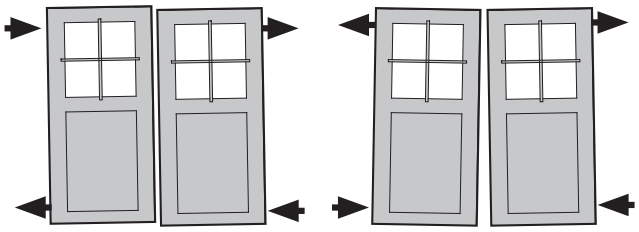

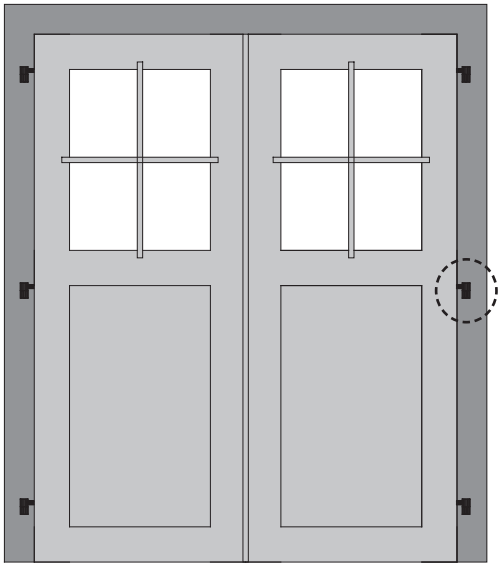

Einschraubband
Hinge

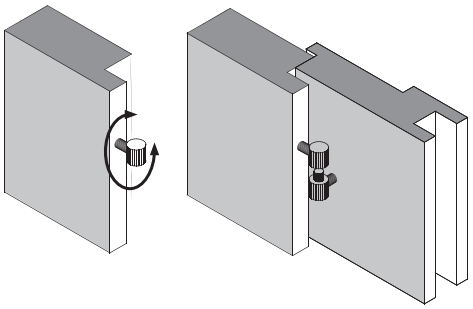

Usage • Maintenance • Entretien de la porte

La garantie liée au matériel est subordonnée à son entretien.
Afin d'assurer au matériel un fonctionnement et une valeur durables, une maintenance et un entretien appropriés pendant toute la durée de la garantie sont nécessaires mais ne font pas partie intégrale de la garantie. Il convient de remédier aux anomalies ou aux défauts aussitôt après leur constatation.

Technique de traitement pour la préservation du bois
Les éléments de la porte au complet font l'objet d'une technique de traitement de préservation du bois. Après le montage, certaines parties du bois ne seront plus accessibles. Elles seront par conséquent traitées entièrement avant le montage. Apposer avec une couche d'anti-corrosif sur le bois puis passer deux couches de lasure à pores ouverts pour bois. Repasser une couche de lasure de protection au moins tous les deux ans. Noter qu'une peinture non appropriée pour les panneaux en contreplaqué peut donner ultérieurement une couleur différente de celle des portes. En ce qui concerne les maisonnettes prépeintes et autoclavées, seuls les emplacements où le bois brut apparaît, tels que les parties sciées et les divers éléments, doivent subir un traitement complet. Il suffit de passer une seule couche sur la surface intérieure pour obtenir une couleur homogène. Pour ce faire, il est conseillé d'utiliser une laque à dispersion aqueuse et à pores ouverts à base de résine acrylique. Afin d'assurer au produit une longévité maximum, il est recommandé de réparer immédiatement les parties endommagées qui seront légèrement poncées dans un premier temps puis enduites d'une nouvelle couche de peinture. Renseignez-vous sur les lasures appropriées auprès de votre magasin de peintures. Pour obtenir une longévité maximum de la porte et une optimisation de son imperméabilité contre les intempéries, colmater les espaces entre l'encadrement et la vitre de la fenêtre avec un mastic ou une pâte de colmatage adaptés. Ces mesures d'entretien, si elles ne sont pas appliquées de manière appropriée, peuvent provoquer des déformations, des attaques de corrosion, des attaques fongiques des portes et des encadrements et entraînent la perte de la garantie liée au produit.

Nettoyage
Un nettoyage et un entretien réguliers garantissent une longévité maximum et un excellent fonctionnement des produits de haute qualité. Nettoyer les parois extérieures et intérieures ainsi que les jointures. Les produits de nettoyage doivent être appropriés au matériel à traiter. Vérifier leur compatibilité avant le commencement des travaux.

Déformation de la porte
Le bois réagit sous l'influence de son environnement. C'est ainsi qu'il gonfle et qu'il se resserre selon le temps qu'il fait. Il peut en résulter des variations de proportions et des déformations. C'est pourquoi, afin d'obtenir la fermeture exacte d'une porte, il est nécessaire de procéder à un ajustement de la fixation au cours des changements de saison en enfonçant les fiches vers l'intérieur ou en les dévissant vers l'extérieur. Une déformation des portes est acceptable dans la mesure où son fonctionnement est assuré par les diverses possibilités de réglage décrites ici. Aucun droit de garantie ne sera reconnu en cas de dégâts provenant de manipulations violentes.

Réglage de la porte
Pour obtenir un fonctionnement parfait, la porte doit être assemblée avec précision. L'encadrement doit être assemblé à angle droit et à la verticale. Il doit également présenter la même largeur dans sa partie supérieure et dans sa partie inférieure. Si une porte ne ferme pas ou si un battant est de travers, enfoncer les fiches à visser ou les dévisser légèrement vers l'extérieur (5 rotations sont possibles). Dans le cas d'une porte à deux battants, le battant de verrouillage doit toujours être fixé en haut et en bas avec les ferrures prévues à cet effet.

Handling • Onderhoud • Schoonmaken van de deur

Onderhoud is een voorwaarde voor garantie!
Om de bruikbaarheid en waardevastheid duurzaam te waarborgen, is ook tijdens de garantieperiode deskundig onderhoud noodzakelijk; dit maakt geen deel uit van de garantieverplichting. Defecten moeten onmiddellijk na ontdekking ervan worden verholpen.

Houtbeschermingstechnische behandeling van de deur
Alle onderdelen van de deur moeten altijd houtbeschermingstechnisch worden behandeld. De plaatsen van het hout die later als het huisje is gemonteerd niet meer toegankelijk zijn, dient u vóór het opbouwen volledig te behandelen. Behandel de deur vóór het opbouwen met antiblauwmiddel, daarna voorzien van een dubbele beschermende coating van ademende houtbeschermende beits. Uiterlijk om de twee jaar dient u de deklaag over te schilderen. Bij de deurtjes moet in acht worden genomen dat de gebruikte platen materiaal in geval van ongeschikte soorten verf kleurafwijkingen t.o.v. de rest van de deurtjes krijgen. Bij geverfde en onder vacuümdruk geïmpregneerde huisjes hoeven alleen de naturel houten onderdelen (zaagkant) en houtdelen te worden nabehandeld. Een gelijkmatig dekkende kleur kan binnen door één keer overschilderen worden verkregen. Gebruik daarvoor een ademende watergedragen dispersielak op acrylharsbasis. Om een lange levensduur van uw product te garanderen, dienen beschadigde plaatsen onmiddellijk te worden gerepareerd. Daarvoor de beschadigde plaats licht opschuren en van een nieuwe verflaag voorzien. Informeer naar geschikte beitsen bij uw verfspeciaalzaak. Verder kunt u, om een lange levensduur van de deur te waarborgen en de slagregendichtheid te verbeteren, de overgang tussen het hout en de ruiten met een geschikte kit afdichten. Als deze onderhoudsmaatregelen niet oordeelkundig worden uitgevoerd, bestaat het risico van vormveranderingen, blauwheid, schimmelaantasting van de deuren en kozijnen en daarmee verlies van de garantie.

Schoonmaken
Regelmatig schoonmaken en onderhoud is een basisvoorwaarde voor het behoud van de levensduur en de goede werking van hoogwaardige producten. Binnen en buitenkanten alsmede de sponning moeten goed worden schoongehouden. Daarbij moeten de schoonmaakmiddelen zijn afgestemd op het betreffende materiaal, hetgeen vóór het begin van de werkzaamheden dient te worden gecontroleerd.

Vervorming van de deur
hout reageert op omgevingsinvloeden. Zo zal het hout afhankelijk van de weersomstandigheden opzwellen en krimpen. Daardoor treden er maatafwijkingen en lichte vervormingen op. Om ervoor te zorgen dat de deur goed blijft sluiten, moet afhankelijk van de weersgesteldheid de deur door in- en uitschroeven van de scharnieren worden afgesteld. Iets scheeftrekken van de deuren moet worden geaccepteerd zolang de werking door de hier genoemde instelmogelijkheden is gewaarborgd. Voor schade die ontstaat door het toepassen van geweld bestaat geen aanspraak op garantie.

Instellen van de deur
De deur moet nauwkeurig worden afgesteld om goed te kunnen werken. Het deurkozijn moet haaks en loodrecht zijn gemonteerd. Verder moet het frame zo zijn gemonteerd dat het boven en onder even breed is. Als de deur niet sluit of een deurblad hangt scheef, dan kan dit worden gecorrigeerd door de schroefscharnieren iets naar binnen of naar buiten te draaien. Deze scharnieren kunnen max. 5 slagen naar buiten worden gedraaid. Als u een dubbele openslaande deur heeft, moet het vaste gedeelte steeds naar boven toe en met behulp van het daarvoor bedoelde sluitwerk worden vastgezet.

Exemples de réglage des portes
Voorbeelden voor het instellen van de deuren

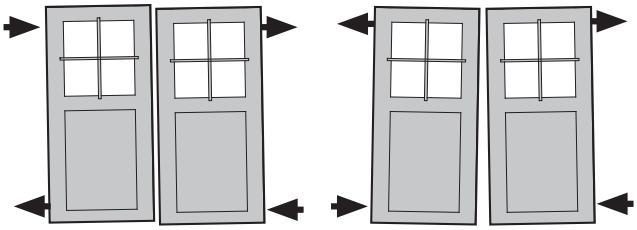

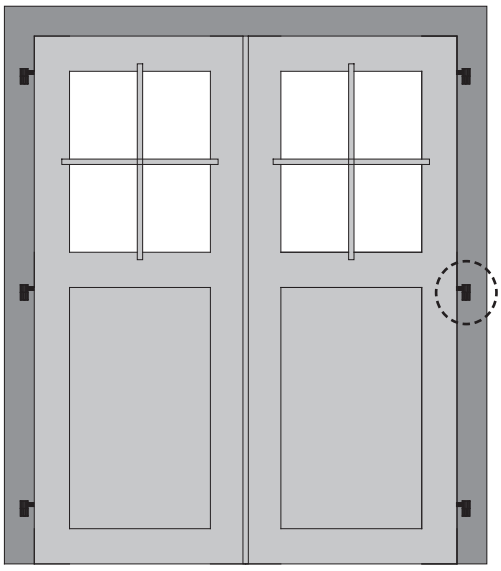

Fiches à visser
Schroefscharnier

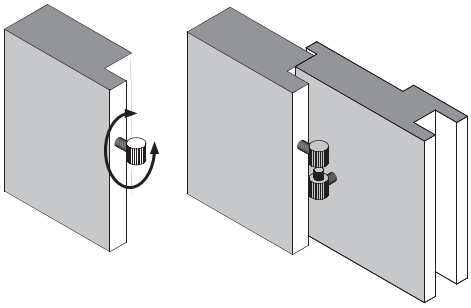

Håndtering • Vedligeholdelse • Pleje af døren

Vedligeholdelse er en forudsætning for en garanti
For den varige forsikring af brugbarheden og varig værdi
også i garantiperioden er en professionel vedligeholdelse
og pleje påkrævet, hvilket ikke er omfattet af garantibeskyttelsen. Mangler skal udbedres umiddelbart efter opdagelsen.

Træbeskyttelse af døren
Alle dele af døren skal altid behandles med træbeskyttelse.
På steder hvor træet ikke længere vil være tilgængelige efter montering skal behandles fuldt ud inden konstruktion påbegyndes.
Behandl produktet med blokerende primer og derefter med en dobbelt gang beskyttende behandling af egnet træbeskyttelse.
Mindst hvert andet år skal overfladebehandlingen gentages.
Bemærk, at de indsatte plader af andet materiale kan komme til at variere i farver i forhold til dørene, hvis du bruger uegnet produkter til behandlingen.
For farvede og trykimprægnerede huse skal kun bruges træbeskyttelse på steder som er blottet til naturligt træ, f.eks. ved savsnit.
Du kan få en jævn farvelægning på indersiden med et lag maling. Hertil skal du bruge en akrylbaseret vanddispergeret lak. For at garantere en lang levetid for dit produkt skal du straks reparere beskadigede områder. Forhør dig altid om passende produkter til træbeskyttelse hos en farvehandler. Desuden kan du forsegle tilslutningen af trævinduet med en passende fugemasse for at sikre en lang levetid på døren og forhindre lækage fra kraftig regn. Hvis disse forholdsregler for pleje ikke udføres korrekt, kan det resultere i deformation, blå skimmel, svampeangreb i dørene og rammer og tab af garanti.

Rengøring
Regelmæssig rengøring og pleje er en forudsætning for at bevare levetiden og funktionaliteten af produkter med høj værdi. Rengøring skal foregå både udvendigt og indvendigt samt også i fals-området. Det anvendte rengøringsmiddel skal være egnet til det relevante materiale. Test venligst, inden du begynder at rengøre.

Deformation af døren
Træ reagerer på miljøpåvirkninger. Vejret eksponering vil føre til hævelse og sammentrækning af træet. Dette medfører variationer af dimensioner og mindre deformation. Afhængig af vejreksponeringen kan døren muligvis tilpasses ved at dreje hængslerne ind eller udad. Krumninger anses for acceptabel, så længe døren kan laves til at fungere gennem de justeringsoptioner, der er specificeret her. Garantien dækker ikke skader forårsaget af brug af overdreven kraft.

Justering af døren
Døren skal indstilles nøjagtigt for at sikre problemfri anvendelse. Dørrammerne skal installeres vinkelret og lodret. Desuden skal de installeres, så rammens bredde er den samme øverst og nederst. Hvis døren ikke lukker eller hvis den hænger skævt, kan det korrigeres ved begrænset ind- eller udadgående drejning af hængslerne. Du kan dreje hængslerne udad med op til 5 rotationer. Hvis du har en dobbeltdør, skal døren, der skal sikres, altid justeres korrekt øverst og nederst med de relevante hængsler.

Manejo • Mantenimiento • Cuidado de la puerta

Para cualquier garantía es condición previa que se realice la conservación!
Para asegurar de forma duradera la utilidad y el valor también es necesario que se realice durante el periodo de validez de la garantía el mantenimiento y cuidado apropiados, que no están incluidos en las obligaciones de la garantía. Los defectos deberán ser reparados inmediatamente después de detectarse.

Tratamiento técnico protector de madera de la puerta
Todas las piezas constructivas de la puerta deberán tratarse siempre según la técnica para protección de madera. Aquellas partes o zonas de la madera que, tras el montaje, ya no serán accesibles deberán ser tratadas completamente antes de proceder a su montaje. Trate usted el producto con una imprimación protectora contra el hongo de azuleo, a continuación aplíquele dos manos de barniz protector de madera de poros abiertos. Como muy tarde cada dos años se debería aplicar de nuevo una mano de protección. En las puertas deberá tenerse en cuenta que las planchas utilizadas pueden presentar variaciones de color, si no se utilizan los materiales de pintura apropiados. En casas de colores e impregnadas por medio de caldera a presión solamente se deberán tratar posteriormente las zonas (cortes serrados) y piezas o partes de madera que se hayan dejado al natural. En el interior se deberá conseguir una cubrición de pintura homogénea mediante la aplicación de una sola mano. A fin de garantizar una larga duración de vida útil de su producto las zonas o partes dañadas se deberán reparar de inmediato. Para ello se lijarán un poco las zonas dañadas y se volverá a aplicar pintura. Infórmese sobre los barnices apropiados en su asesor técnico de colores. Para garantizar una larga duración de vida útil de la puerta y para aumentar la impermeabilidad a la lluvia que viene de lado por el viento se deberán sellar las transiciones entre la madera y el vidrio de la ventana con alguna masilla selladora adecuada. Si no se han llevado a cabo correctamente estas medidas de conservación y cuidado, podrán producirse deformaciones, hongos de azuleo y hongos en general en las puertas, bordes y cercos, con lo que se puede extinguir la garantía.

Limpieza
La limpieza y el cuidado periódicos son condición previa básica para mantener la vida útil y la funcionalidad de los productos de alta calidad. También se deberán limpiar las partes interiores y exteriores en la zona de los encajes y las ensambladuras. Los detergentes o agentes limpiadores deberán ser apropiados para cada material en cuestión. Se deberá comprobar la idoneidad de dichos agentes antes de comenzar el trabajo.

Deformación de la puerta
La madera reacciona a las influencias del medio ambiente. Así, según el clima que haga, pueden producirse hinchamientos y encogimientos de la madera. Debido a este fenómeno se producen variaciones o desviaciones de las medidas y dimensiones y, por tanto, ligeras deformaciones. Para mantener la capacidad de cierre de la puerta se adaptará la misma, según las condiciones climáticas y sus repercusiones, girando hacia fuera o hacia adentro los pernios. Se podrá aceptar una deformación de la puerta, siempre que su funcionamiento siga garantizado mediante las posibilidades de ajuste indicadas en las presentes instrucciones. No se asumirá garantía alguna por aquellos daños que hayan sido causados por acción violenta.

Ajustar la puerta
La puerta deberá estar exactamente alineada a fin de que su funcionamiento perfecto esté garantizado. El marco de la puerta deberá estar montado en ángulo recto y perpendicularmente. Asimismo el marco de la puerta deberá estar montado de manera que tenga el mismo ancho arriba que abajo. Si la puerta no cierra o una hoja de la misma está torcida, se podrá corregir roscando o desenroscando un poco los pernios. Estos pernios se pueden desenroscar hasta 5 vueltas. Si tiene usted una puerta de dos hojas, la hoja de retención siempre se deberá fijar tanto arriba como abajo con los herrajes correspondientes previstos para dicho fin.

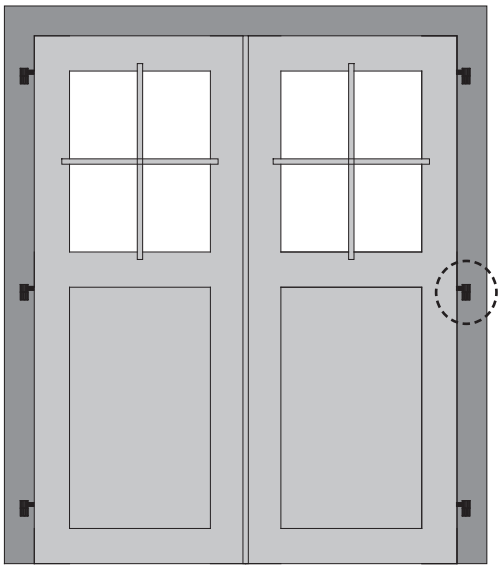

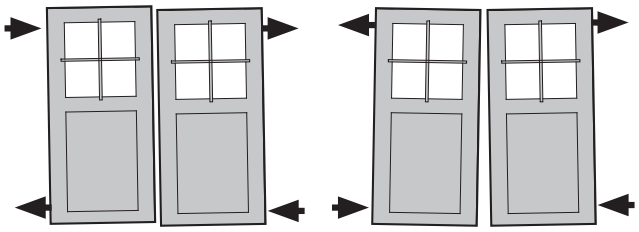

Eksempel på justering af døre
Ejemplos para ajustar las puerta

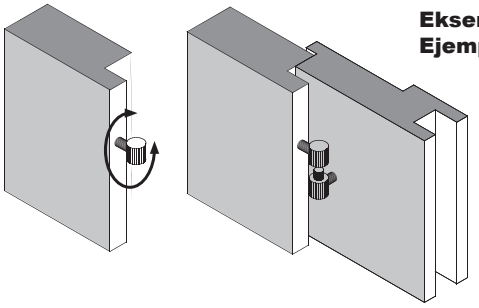

Hængsel
Pernio de roscar

Installazione • Manutenzione • Cura del portoncino

Una corretta manutenzione è la premessa per il ricorso alla garanzia

Per garantire l'idoneità all'uso del portoncino e mantenerne inalterato il valore nel tempo, anche durante il periodo della garanzia sono necessarie una manutenzione e una cura adeguate che non sono comprese nell'obbligo della garanzia. Eventuali difetti devono essere corretti subito dopo il rilevamento.

Trattamento protettivo del portoncino

Tutte le parti in legno del portoncino devono essere sempre sottoposte a trattamento protettivo. Prima dell'installazione, è necessario eseguire il trattamento integrale dei punti che successivamente non risulteranno più accessibili. Nel caso venga utilizzato un prodotto contro il turchino, prevedere successivamente l'applicazione di un doppio strato di impregnante per legno a poro aperto. Si consiglia di ripetere l'applicazione dello strato protettivo al massimo ogni due anni. É necessario ricordare che, in caso di utilizzo di vernici non adatte, le placche in plastica inserite potranno presentare delle differenze cromatiche rispetto ai portoncini. Nel caso di edifici colorati e impregnati a pressione, il trattamento successivo interesserà solamente i punti e le parti in legno lasciati al naturale. Una copertura del colore uniforme nell'area interna deve essere raggiunta verniciando una volta la parte interna con una vernice a base di resine acriliche in dispersione acquosa a poro aperto. Per assicurare una lunga durata del prodotto, eventuali punti danneggiati devono essere riparati in modo tempestivo, carteggiando leggermente e applicando nuovamente il colore. Il vostro rivenditore di fiducia saprà consigliarvi degli impregnanti adatti. Per garantire una lunga durata del portoncino e aumentarne la tenuta all'acqua, è inoltre possibile sigillare la giunzione vetrolegno con un'apposita pasta.

Un'esecuzione non corretta delle operazioni indicate può determinare la comparsa di deformazioni, azzurramento e funghi sul legno di porte e telai e il conseguente decadimento della garanzia.

Pulizia

Una pulizia e una cura regolari sono essenziali ai fini della durata e dell'efficienza di prodotti pregiati. La pulizia deve essere effettuata sul lato interno, su quello esterno e anche nella scanalatura nel telaio. Prima di iniziare la pulizia, verificare la compatibilità dei detergenti con il materiale da pulire.

Deformazione del portoncino

Il legno reagisce alle condizioni ambientali. Il rigonfiamento e il ritiro, cui può essere soggetto il legno a seconda delle condizioni atmosferiche, comportano variazioni dimensionali e lievi deformazioni. Affinchè il portoncino continui a chiudersi correttamente, può rendersi necessario un intervento sulle cerniere, avvitandole o svitandole, a seconda delle condizioni atmosferiche. Finché il funzionamento viene garantito dalle possibilità di regolazione indicate, la deformazione del portoncino è considerata accettabile. La garanzia non copre danni derivanti dall'uso di forza.

Regolazione del portoncino

Per assicurare il corretto funzionamento del portoncino, lo stesso deve essere posizionato con precisione. Il telaio deve essere incassato in posizione perpendicolare al pavimento e ad angolo retto. Il telaio va inoltre montato in modo da avere la stessa larghezza sia superiormente che inferiormente. Se il portoncino non si chiude o un battente non è ben bilanciato, il problema può essere corretto intervenendo sulle cerniere a vite, avvitandole e svitandole fino a 5 giri. Nel caso di portoncini a doppio battente, il battente fisso deve essere sempre assicurato verso l'alto e verso il basso per mezzo degli appositi meccanismi.

Ošetřování a údržba dveří

Údržba je předpokladem pro zachování záruky!

Pro udržení trvalé funkčnosti a dobrého stavu je třeba i během záruční lhůty provádět odbornou péči a údržbu, která není zahrnuta v záručních podmínkách. Veškerá poškození musí být ihned po jejich zjištění odstraněna.

Ochranný nátěr dřevěných dveří

Všechny části dveří musí být ošetřeny ochranným nátěrem. Místa, která budou po montáži nedostupná, je třeba ošetřit ještě před montáží. Nejprve ošetřete výrobek nátěrem pro ochranu dřeva proti zamodralosti, následně jej opatřete dvojí vrstvou ochranné lazury s otevřenými póry. Nejpozději každé dva roky byste měli ochranný nátěr nanést znovu. U dveří je třeba dát pozor na to, aby při použití nevhodných nátěrových látek nedošlo k barevným odlišnostem mezi použitými deskami a dveřmi. U barvených a tlakovou impregnací ošetřených domků je třeba ošetřit pouze ty části a díly, které nebyly dosud ošetřeny (např. Vámi provedené řezy). Souvislý barevný nátěr ve vnitřní části získáte jedním natřením. Použijte k tomu disperzní vodou ředitelný lak s otevřenými póry na bázi akrylové pryskyřice. Aby byla zachována dlouhá životnost produktu, měla by být poškozená místa ihned opravena. Poškozené místo byste měli nejprve lehce obrousit a poté znovu opatřit barevným nátěrem. Na použití vhodných lazur se informujte u odborníků. Pro udržení dlouhé životnosti dveří a zvýšení jejich odolnosti proti prudkému dešti je možno utěsnit přechod mezi tabulí skla a dřevem příslušnou těsnící hmotou.

Pokud nebudou tato opatření řádně provedena, může dojít u dveří a zárubní k deformacím, zamodrání, nebo napadení houbou a tím i ztrátě záruky.

Čištění

Pravidelné čištění a péče jsou základním předpokladem pro udržení dlouhé životnosti a funkčnosti produktu. Je třeba čistit vnitřní i vnější stranu, a stejně tak oblast záhybů. Je třeba používat čistící prostředky k tomu určené, což je třeba před započetím práce znovu překontrolovat.

Deformace dveří

Dřevo reaguje na vlivy okolního prostředí. Tím dochází k bobtnání a vysychání dřeva. Vznikají tak lehké rozměrové odchylky a deformace. Aby byla zachována těsnost dveří, je třeba dveře vyrovnat zašroubováním nebo vyšroubováním závěsů dveří. Pokřivení dřeva je akceptovatelné do té míry, pokud je možno pomocí výše uvedených úprav zaručit jeho funkčnost.

Na škody, které jsou způsobeny použitím síly se záruka nevztahuje.

Nastavení dveří

Dveře musí být přesně vyrovnány, aby byla zaručena jejich bezchybná funkčnost. Rám dveří musí být pravoúhlý a kolmý. Zároveň musí být rám umístěn tak, aby měl nahoře i dole stejnou šířku. Pokud nelze dveře zavřít, nebo jsou dveře nakřivo, je možné toto upravit zašroubováním nebo vyšroubováním závěsů dveří. Závěsy lze vyšroubovat až o 5 otočení. Pokud máte dvoukřídlé dveře, musí být pevně stojící křídlo vždy nahoře a dole zajištěno aretací.

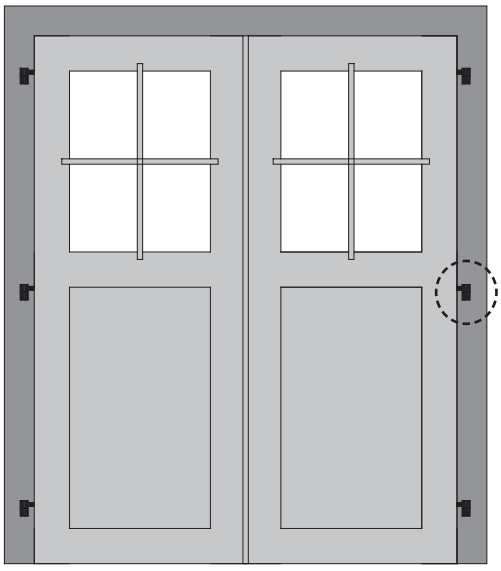

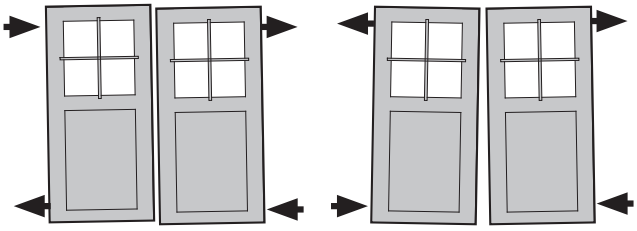

Esempio di regolazione del portoncino
Příklady srovnání dveří

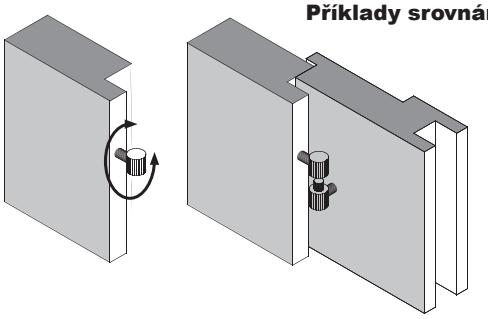

Cerniera a vite
šroubovatelné závěsy dveří

Uporaba • Vzdrževanje • Nega vrat

Údržba je podmienkou pre uplatnenie záruky
Na trvalé zabezpečenie funkčnosti a zachovanie hodnoty je potrebná odborná údržba a starostlivosť aj počas záručnej lehoty, čo však nie je zahrnuté v záručných povinnostiach. Závady je potrebné odstrániť ihneď po ich zistení.

Ošetrenie dverí prostriedkami na ochranu dreva
Všetky časti dverí musia byť vždy ošetrené prostriedkami na ochranu dreva. Miesta na dreve, ktoré nebudú po montáži prístupné, by mali byť pred montážou úplne ošetrené.
Produkt ošetrite základným náterom proti modraniu, následne naneste dve vrstvy ochranného náteru v podobe laku na ochranu dreva s otvorenými pórmi. Ochranný náter by ste mali opakovať najneskôr každé dva roky.
Pri dverách je potrebné zohľadniť, že pri použití nevhodných náterových hmôt môžu dosky z použitých materiálov vykazovať farebné odchýlky od dverí.
V prípade farebných a tlakovo impregnovaných domov je potrebné dodatočne ošetriť iba miesta s prírodným vzhľadom dreva (rezné hrany) a príslušné časti.
Rovnomerné pokrytie farbou v interiéri dosiahnete jednorazovým natretím. Použite na to otvorenopórový vodou riediteľný lak na báze akrylovej živice. Aby ste zaistili dlhú životnosť vášho výrobku, poškodené miesta by sa mali ihneď opraviť. Na to poškodené miesto jemne obrúste a znovu naneste farbu. Informujte sa u svojho odborného poradcu pre farby o vhodných lazúrach.
Okrem toho je možné, aby sa zabezpečila dlhá životnosť dverí a zvýšila odolnosť proti prudkému dažďu, utesniť prechod medzi drevom a sklenenou tabuľou vhodnými tesniacimi hmotami. Ak sa tieto opatrenia na údržbu nevykonali správne, môže dôjsť k deformáciám, modraniu, napadnutiu dverí a zárubní plesňou a k strate záruky.

Čistenie
Pravidelné čistenie a údržba sú základným predpokladom pre zachovanie životnosti a funkčnosti kvalitných výrobkov. Je potrebné čistiť vonkajšie a vnútorné strany, ako aj oblasť zárubne. Čistiace prostriedky musia byť prispôsobené príslušnému materiálu, čo je potrebné skontrolovať pred začatím prác.

Deformácia dverí
Drevo reaguje na vplyvy prostredia. V závislosti od počasia dochádza k napučaniu a zmršťovaniu dreva. V dôsledku toho dochádza k odchýlkam v rozmeroch a k miernemu deformovaniu. Aby sa zachovala schopnosť dverí zatvárať sa, je potrebné dvere v závislosti od počasia vyrovnať otáčaním dovnútra a von na pántoch. Deformáciu dverí je potrebné akceptovať, pokiaľ je funkčnosť zaručená pomocou tu uvedených možností nastavenia. Na škody spôsobené násilným pôsobením sa nevzťahuje záruka.

Nastavenie dverí
Dvere musia byť presne vyrovnané, aby bola zaručená bezchybná funkcia. Dverový rám musí byť namontovaný v pravom uhle a kolmo. Okrem toho musí byť dverový rám namontovaný tak, aby mal hore aj dole rovnakú šírku. Ak sa dvere nezatvárajú alebo je krídlo dverí nakrivo, dá sa to napraviť jemným dotiahnutím alebo povolením skrutkových pántov. Tieto pánty je možné povoliť až o 5 otáčok. Ak máte dvojkrídlové dvere, musí byť pevné krídlo vždy zaistené hore a dole pomocou príslušných kovaní.

Uporaba • Vzdrževanje • Nega vrat

Vzdrževanje je pogoj za garancijo
Za trajno zagotavljanje uporabnosti in ohranjanje vrednosti sta tudi med garancijskim obdobjem potrebna strokovno vzdrževanje ter nega, ki ju garancija ne krije. Napake je treba odpraviti takoj po odkritju.

Zaščita lesa vrat
Vsi deli vrat morajo biti obdelani s tehnično zaščito lesa.
Mesta na lesu, ki pozneje zaradi vgradnje ne bodo več dostopna, je treba pred vgradnjo v celoti obdelati.
Izdelek obdelajte s sredstvom proti modri plesni, nato pa z dvojnim zaščitnim premazom lazure za les z odprtimi porami.
Najmanj vsaki dve leti zaščitni premaz obnovite.
Pri vratih upoštevajte, da se lahko uporabljene plošče pri neprimernih premazih obarvajo drugače od vrat.
Pri barvnih in tlačno impregniranih hišah je treba naknadno obdelati le neobdelane dele lesa (rezi z žago) in lesene kose.
Enakomerno pokritje z barvo v notranjosti dosežete z enkratnim barvanjem. V ta namen uporabite vodni disperzijski premaz za les z odprtimi porami na osnovi akrilne smole.
Za zagotovitev dolge življenjske dobe izdelka je treba poškodovana mesta takoj popraviti. Poškodovano mesto v ta namen rahlo obrusite in znova pobarvajte. Glede primernih lazur se posvetujte s svojim svetovalcem za barve.
Poleg tega lahko za zagotovitev dolge življenjske dobe vrat in tesnjenja proti dežju prehod med lesom ter okenskimi stekli zatesnite s primernimi tesnilnimi masami. Če teh ukrepov za nego ne opravite strokovno, lahko pride do spreminjanja oblike, modre in drugih plesni na vratih ter podboju in do izgube garancije.

Čiščenje
Redno čiščenje in nega sta pogoj za dolgo življenjsko dobo ter brezhibnost kakovostnih izdelkov. Čistiti je treba zunanjo in notranjo stran, pa tudi območje pregibov. Čistila morajo biti usklajena z materialom, kar preverite pred začetkom dela.

Deformacije vrat
Les se odziva na vplive iz okolja. Zaradi različnih vremenskih vplivov pride zato do nabrekanja in krčenja lesa. S tem prihaja do odstopanj od mer in rahlih deformacij. Da je vrata vseeno mogoče zaklepati, je treba glede na vremenske vplive vrata izravnati z odvijanjem ali privijanjem tečajev. Zamiki vrat so sprejemljivi, dokler je mogoče s tukaj opisanimi nastavitvami zagotoviti delovanje.
Za škodo, ki bi nastala zaradi učinkovanja sile, ne dajemo garancije.

Nastavitev vrat
Vrata je treba natančno izravnati, da je zagotovljeno nemoteno delovanje. Podboj vrat mora biti vgrajen pravokotno in navpično.
Podboj vrat mora biti poleg tega vgrajen tako, da ima enako širino zgoraj in spodaj.
Če se vrata ne zapirajo ali visijo, lahko to popravite z manjšim privijanjem ali odvijanjem vijačnih tečajev. Te tečaje lahko odvijete za do 5 obratov. Če imate dvokrilna vrata, morate fiksno krilo vedno najprej zapahniti na zgornjem in šele nato na spodnjem okovu.

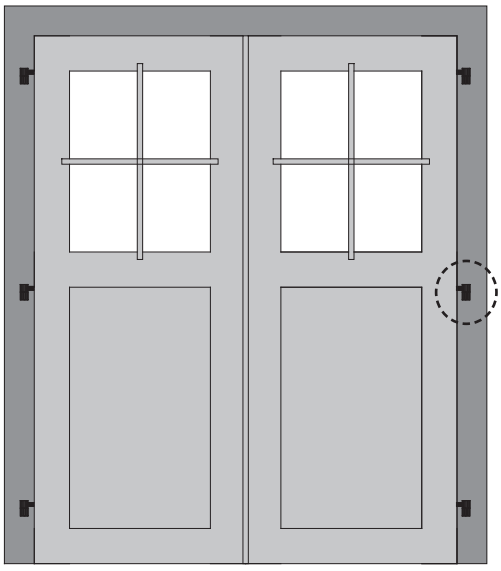

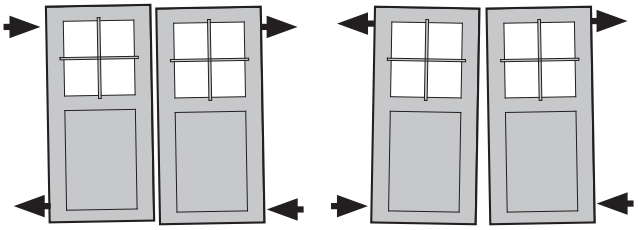

Príklady nastavenia dverí
Primeri nastavitve vrat

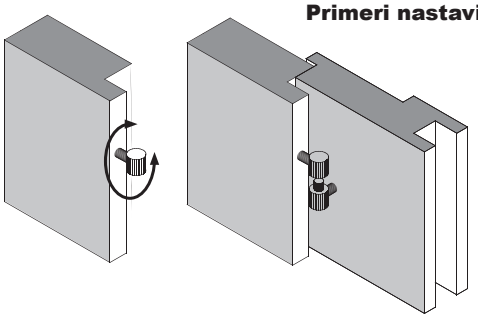

skrutkové pánty
vijakni tečaj

Uporaba • Vzdrževanje • Nega vrat

Konserwacja jest warunkiem zachowania gwarancji

Aby zapewnić długotrwałą sprawność użytkową i utrzymanie wartości, również w okresie gwarancyjnym konieczna jest profesjonalna konserwacja i pielęgnacja, które nie są objęte zobowiązaniem gwarancyjnym. Usterki należy usuwać natychmiast po ich wykryciu.

Ochrona drewna w drzwiach

Wszystkie elementy konstrukcyjne drzwi należy zawsze zabezpieczyć środkami do ochrony drewna. Miejsca na drewnie, które po montażu nie będą już dostępne, należy całkowicie zabezpieczyć przed montażem. Produkt należy pokryć podkładem zapobiegającym sinieniu, a następnie nałożyć dwie warstwy ochronnej bejcy do drewna o otwartych porach. Co najmniej co dwa lata należy powtórzyć nakładanie warstwy ochronnej. W przypadku drzwi należy pamiętać, że zastosowane płyty materiałowe mogą wykazywać różnice kolorystyczne w stosunku do drzwi, jeśli użyte zostaną nieodpowiednie materiały malarskie.

W przypadku domów z drewna barwionego i impregnowanego ciśnieniowo w kotle wystarczy poddać dodatkowej obróbce jedynie naturalne fragmenty drewna (miejsca cięcia piłą) oraz pozostałe elementy. Równomierne pokrycie kolorem we wnętrzach można uzyskać poprzez jednokrotne pomalowanie. W tym celu należy użyć lakieru dyspersyjnego na bazie żywicy akrylowej o otwartych porach. Aby zapewnić długą żywotność produktu, uszkodzone miejsca należy natychmiast naprawić. W tym celu należy delikatnie przeszlifować uszkodzone miejsce i ponownie pomalować. Informacje na temat odpowiednich lakierów można uzyskać u doradcy ds. farb. Ponadto, aby zapewnić długą żywotność drzwi i zwiększyć ich odporność na ulewny deszcz, można uszczelnić miejsce styku drewna z szybą odpowiednimi masami uszczelniającymi. Jeśli te czynności konserwacyjne nie zostaną wykonane prawidłowo, może dojść do odkształceń, sinienia, porażenia grzybami drzwi i ościeżnic oraz utraty gwarancji.

Czyszczenie

Regularne czyszczenie i pielęgnacja to podstawowy warunek zachowania trwałości i sprawności wysokiej jakości produktów. Należy czyścić zarówno powierzchnie zewnętrzne, jak i wewnętrzne, a także obszar przylgowy. Środki czyszczące muszą być dostosowane do danego materiału, co należy sprawdzić przed rozpoczęciem prac.

Odkształcenie drzwi

Drewno reaguje na czynniki środowiskowe. W zależności od warunków pogodowych drewno pęcznieje i kurczy się. Powoduje to odchylenia wymiarowe i niewielkie odkształcenia. Aby zachować zdolność zamykania drzwi, należy je wyrównać w zależności od warunków pogodowych poprzez obracanie do wewnątrz i na zewnątrz przy zawiasach. Należy zaakceptować wypaczenie drzwi, o ile ich działanie jest zapewnione dzięki wymienionym tutaj możliwościom regulacji. W przypadku uszkodzeń spowodowanych użyciem siły nie przysługuje prawo do gwarancji.

Regulacja drzwi

Drzwi muszą być dokładnie wyrównane, aby zapewnić ich prawidłowe działanie. Ościeżnica musi być zamontowana pod kątem prostym i pionowo. Ponadto ościeżnica musi być zamontowana tak, aby miała taką samą szerokość u góry i u dołu. Jeśli drzwi się nie zamykają lub skrzydło drzwiowe jest krzywe, można to skorygować poprzez lekkie wkręcenie lub wykręcenie zawiasów śrubowych. Zawiasy te można wykręcić maksymalnie o 5 obrotów. W przypadku drzwi dwuskrzydłowych skrzydło stałe należy zawsze zabezpieczyć u góry i u dołu za pomocą przeznaczonych do tego celu okuć.

Rukovanje • Održavanje • Njega vrata

Održavanje je preduvjet za jamstvo.

Kako bi proizvod ostao prikladan za namjenu i dugoročno zadržao svoju vrijednost, potrebno je pravilno održavanje i briga, čak i tijekom jamstvenog roka; oni nisu pokriveni jamstvom. Svi nedostaci moraju se otkloniti odmah po otkrivanju.

Tretman zaštite drva vrata

Sve komponente vrata uvijek moraju biti obrađene sredstvom za zaštitu drva. Svaki dio drva koji će nakon ugradnje biti nedostupan treba temeljito obraditi prije ugradnje. Obradite proizvod temeljnom bojom za sprječavanje plavljenja, a zatim nanesite dva sloja glazure za zaštitu drva s otvorenim porama. Zaštitni sloj trebate ponovno nanijeti barem svake dvije godine. Kod vrata imajte na umu da se na panelima koji se koriste mogu pojaviti razlike u boji u usporedbi s vratima ako se koriste neprimjereni premazi. Za obojene i tlakom obrađene kuće potrebno je ponovno obraditi samo neobrađene drvene dijelove (površine reza). Jednolika boja u zatvorenom prostoru može se postići nanošenjem jednog sloja. U tu svrhu upotrijebite akrilni lak na bazi vode s otvorenim porama. Kako biste osigurali dug vijek trajanja vašeg proizvoda, oštećena područja treba odmah popraviti. Da biste to učinili, lagano obrusite oštećeno područje i ponovno nanesite boju. Pitajte svog stručnjaka za boje za savjet o prikladnim glazurama. Nadalje, kako bi se osiguran dug vijek trajanja vrata i poboljšala otpornost na pljusak, spoj između drva i stakla može se zapečatiti odgovarajućim brtvama. Ako se ove mjere održavanja ne provedu ispravno, to može dovesti do iskrivljavanja, plavog mrlja, rasta plijesni na vratima i okvirima te gubitka jamstva.

Nadalje, kako bi vrata imala dug vijek trajanja i veću otpornost na pljusak, spoj između drva i stakla može se zapečatiti odgovarajućim brtvama. Ako se ove mjere održavanja ne provedu ispravno, može doći do iskrivljenja, plavih mrlja, rasta plijesni na vratima i okvirima te gubitka jamstva.

Čišćenje

Redovito čišćenje i održavanje ključni su za očuvanje vijeka trajanja i funkcionalnosti visokokvalitetnih proizvoda. Potrebno je očistiti i vanjske i unutarnje površine, kao i područje utora. Koristena sredstva za čišćenje moraju biti prikladna za odgovarajući materijal, što treba provjeriti prije početka rada.

Iskrivljenje vrata

Drvo reagira na vanjske uvjete. Ovisno o vremenskim prilikama, drvo se može naduti ili smanjiti. To može dovesti do promjena u dimenzijama i blagog iskrivljavanja. Kako bi se osiguralo pravilno zatvaranje vrata, potrebno ih je podesiti okretanjem šarki prema unutra ili van, ovisno o vremenskim prilikama. Određeno savijanje vrata je očekivano, pod uvjetom da je ispravan rad osiguran pomoću ovdje navedenih mogućnosti podešavanja. Nema osnove za reklamaciju za štetu uzrokovanu nasilnim udarcem.

Podešavanje vrata

Vrata moraju biti precizno poravnata kako bi ispravno funkcionirala. Okvir vrata mora biti postavljen pod pravim kutom i okomito. Nadalje, okvir vrata mora biti postavljen tako da je jednake širine na vrhu i na dnu. Ako se vrata ne zatvaraju ispravno ili se krilo vrata nepravilno naginje, to se može ispraviti blagim zatezanjem ili popuštanjem vijčanih šarki. Šarke se mogu popustiti za najviše pet okretaja. Ako imate vrata s dvostrukim krilom, fiksno krilo uvijek mora biti pričvršćeno na vrhu i na dnu pomoću za to predviđenih pričvrsnih elemenata.

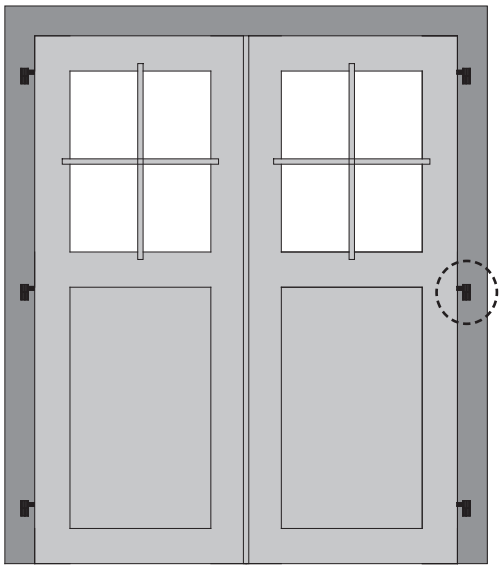

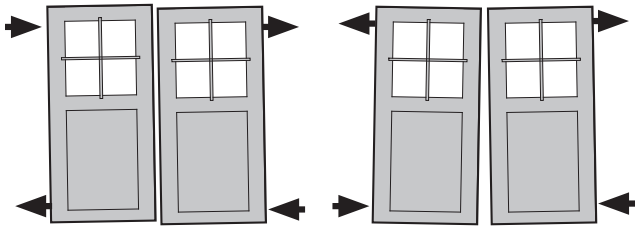

Przykłady regulacji drzwi
Primjeri podešavanja vrata

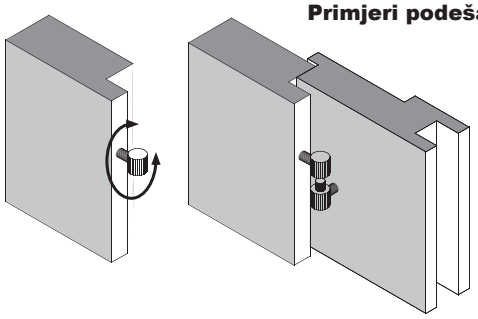

Zawias śrubowy
Šarka

A karbantartás a jótállás feltétele

A termék működőképességének és értékének tartós biztosítása érdekében a jótállási időszak alatt is szakszerű karbantartásra és ápolásra van szükség, amely nem tartozik a jótállási kötelezettség hatálya alá. A meghibásodásokat a felfedezésüket követően haladéktalanul orvosolni kell.

Az ajtó faanyagvédelmi kezelése

Az ajtó minden alkotóelemét minden esetben faanyagvédő kezeléssel kell ellátni. A faanyag azon részeit, amelyek a szerelés után már nem lesznek hozzáférhetők, a szerelés előtt teljesen be kell kezelni. A terméket kezelje kékfolt-gátló alapozóval, majd vigyen fel rá két réteg nyílt pórusú faanyagvédő lakkot. A védőbevonatot legkésőbb kétévente meg kell ismételni. Az ajtók esetében figyelembe kell venni, hogy a beépített anyaglemezek nem megfelelő festékek használata esetén színeltéréseket mutathatnak az ajtókkal szemben. Színes és nyomásos impregnálással kezelt házak esetében csak a természetes fa felületeket (fűrészvágások) és alkatrészeket kell utólag kezelni. Beltéren egyenletes színfedést lehet elérni egyszeri átfestéssel. Ehhez használjon nyílt pórusú, akrilgyanta alapú vízbázisú lakkot. A termék hosszú élettartamának biztosítása érdekében a sérült részeket azonnal javítani kell. Ehhez a sérült részt enyhén csiszolja le, majd újra festse be. Kérdezze meg festék szakértőjét a megfelelő lakkokról.

Ezenkívül az ajtó hosszú élettartamának biztosítása és az esővízállóság javítása érdekében a fa és az üveg közötti illesztést megfelelő tömítőanyaggal lehet lezárni. Ha ezeket a karbantartási intézkedéseket nem megfelelően hajtják végre, az az ajtók és keretek alakváltozásához, kékedéshez, gombásodáshoz, valamint a jótállás elvesztéséhez vezethet.

Tisztítás

A rendszeres tisztítás és ápolás elengedhetetlen feltétele a kiváló minőségű termékek élettartamának és működőképességének megőrzésének. A külső és belső felületeket, valamint a hajtás területét is meg kell tisztítani. A tisztítószereket az adott anyaghoz kell igazítani, amit a munka megkezdése előtt ellenőrizni kell..

Az ajtó deformálódása

A fa reagál a környezeti hatásokra. Az időjárás függvényében a fa megduzzadhat vagy összezsugorodhat. Ez méreteltéréseket és enyhe deformációkat okozhat. Az ajtó záróképességének megőrzése érdekében az időjárás függvényében az ajtót a zsanérokon kifelé és befelé forgatva kell beállítani. Az ajtók elgörbülése elfogadható, amennyiben a működés a itt felsorolt beállítási lehetőségekkel biztosítható. Erőhatások által okozott károkra nem vonatkozik a jótállás.

Az ajtó beállítása

Az ajtót pontosan be kell állítani a hibátlan működés érdekében. Az ajtókeretet derékszögben és függőlegesen kell beszerelni. Ezenkívül az ajtókeretet úgy kell felszerelni, hogy felső és alsó szélessége megegyezzen. Ha az ajtó nem záródik be, vagy az ajtólap ferde, ezt a csavaros zsanérok enyhe be- vagy kicsavarásával lehet kijavítani. Ezeket a zsanérokat legfeljebb 5 fordulattal lehet kicsavarni. Ha kettős szárnyú ajtója van, a rögzített szárnyat mindig felül és alul is rögzíteni kell a erre a célra szolgáló szerelvényekkel.

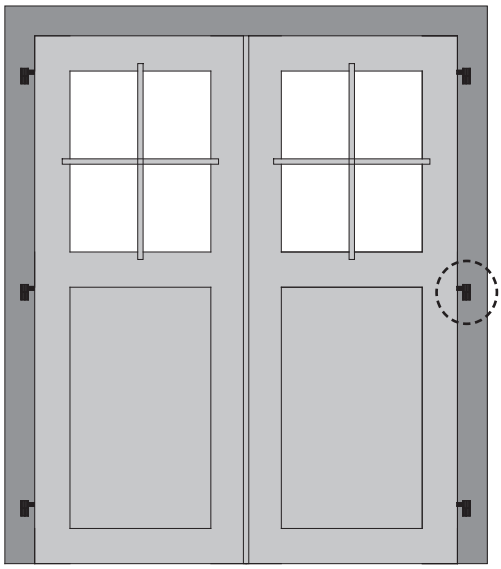

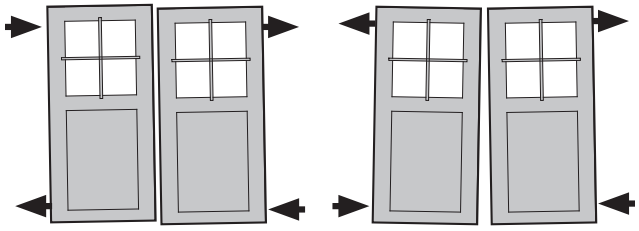

Példák az ajtók beállítására

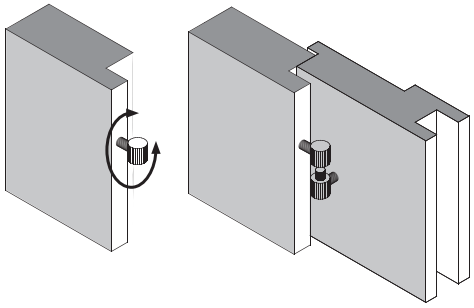

Zsanér