KAPSTADT

- Moderne, klare Linienführung bis zum verdeckten Seitenfalz
- Zweifache Wasserfallen bieten zusätzlichen Schutz vor Regeneintrag
- Tief liegende Seitenverfalzung mit nach oben hin offener Fuge (Verlegung im Halbverband entsprechend ZVDH-Vorgaben erforderlich)
- Stabile Auflagestege an der Aufhängenase zur Vermeidung von Staunässe an der Dachlatte
- Ausgeprägte Fußverrippung vermindert das Eindringen von Flugschnee oder Schlagregen
- Durchgehend geschlossene Fußkante auch im Bereich der Seitenverfalzung
- Auszeichnung mit dem Architekturpreis TREND Award BAU 2013

TECHNISCHE DATEN

Größe (ca.)	334 x 420 mm
Deckbreite min. (ca.)	300 mm
Deckbreite i.M. (ca.)	300 mm
Deckbreite max. (ca.)	300 mm
Decklänge min. (ca.)	310 mm
Decklänge i.M. (ca.)	325 mm
Decklänge max. (ca.)	340 mm
Ziegelbedarf min. (ca.)	9.8 Stück/m²
Ziegelbedarf i.M. (ca.)	10.2 Stück/m²
Ziegelbedarf max. (ca.)	10.7 Stück/m²
Gewicht je Stück (ca.)	4.7 kg/Stück
Gewicht je m² (ca.)	47 kg/m²
Stück je Riegel	36 Stück

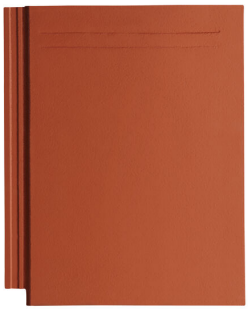

EINSATZBEREICHE

ZUSATZMAßNAHMEN NACH CREATON HERSTELLERANGABE	
Regeldachneigung CREATON DE in Kombination mit Zusatzmaßnahmen nach Herstellerangaben	21 °
Ausführung einer Unterspannung/Unterdeckung verklebt ohne Nageldichtung, mögliche CREATON Produkte: DUO extra, DUO longlife ND extra, TRIO extra, QUATTRO longlife extra	≥21 °
Ausführung einer Unterspannung/Unterdeckung verklebt ohne Nageldichtung, mögliche CREATON Produkte: DUO longlife ND extra	≥17 °
Ausführung einer Unterspannung/Unterdeckung verklebt mit Nageldichtung, mögliche CREATON Produkte: DUO extra, DUO longlife ND extra, TRIO extra, QUATTRO longlife extra	≥17 °
Ausführung als regensicheres Unterdach, mögliche CREATON Produkte: DUO longlife ND extra, TRIO extra, QUATTRO longlife extra	≥15 °
Ausführung als wasserdichtes Unterdach, mögliche CREATON Produkte: QUATTRO longlife extra	≥10 °
Ausführung als wasserdichtes Unterdach in 7° Sonderlösung verschweißt, bitte gesonderte Verlegerichtlinien beachten, mögliche CREATON Produkte: QUATTRO longlife extra	-

VERLEGEHINWEISE

- Die dargestellte technische Zeichnung ist nur ein Konstruktionsbeispiel.
- Laut dem Regelwerk des ZVDH soll bei Ortgangziegeln der Abstand zwischen Innenkante Ortganglappen und Außenkante Giebelwand bzw. Außenkante Bekleidung mindestens 1 cm betragen.
- Lattweite/ Decklänge ist abhängig von Dachneigung.
- Eindeckung nur im Verband zulässig.
- Bitte berücksichtigen Sie das Musterschreiben für die Regeldachneigungen CREATON.

LAF-/FLA-WERTE

LAF-/FLA WERTE IN MM FÜR 30X50-LATTUNG									
Bedarf Firststein (ca.)	DN	15°	20°	25°	30°	35°	40°	45°	50°
FIR 2.3 Stück/lfm	LAF	45	45	45	45	45	45	45	45
FIR 2.3 Stück/lfm	FLA	102	92	83	74	68	61	55	48

LAF-/FLA WERTE IN MM FÜR 40X60-LATTUNG									
Bedarf Firststein (ca.)	DN	15°	20°	25°	30°	35°	40°	45°	50°
FIR 2.3 Stück/lfm	LAF	40	40	40	40	35	35	35	35
FIR 2.3 Stück/lfm	FLA	112	103	94	86	80	75	70	64

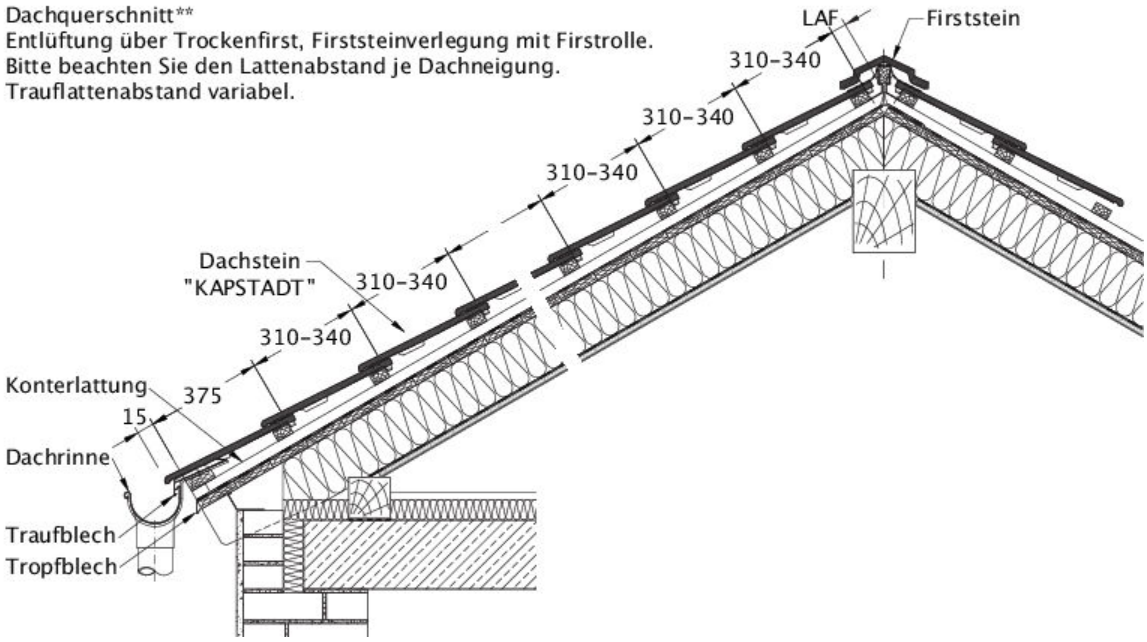

Produkt technische Zeichnung KAPSTADT DQF LUEFT-EBENE-BDS

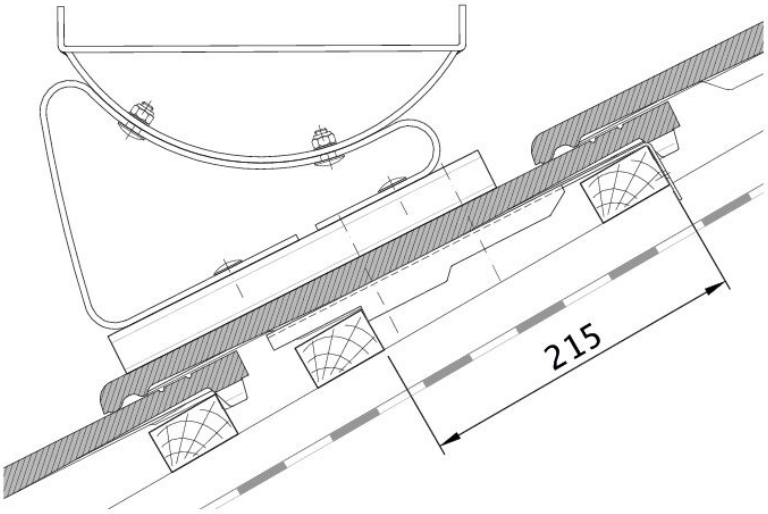

Produkt technische Zeichnung KAPSTADT FUK EBENE-BDS

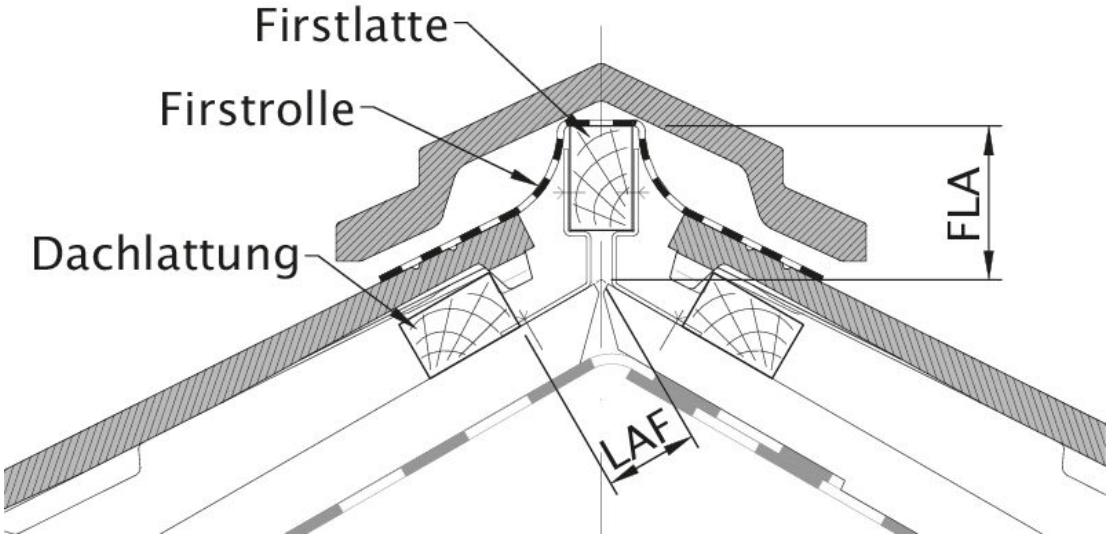

Produkt technische Zeichnung KAPSTADT LAF FLA-EBENE-BDS

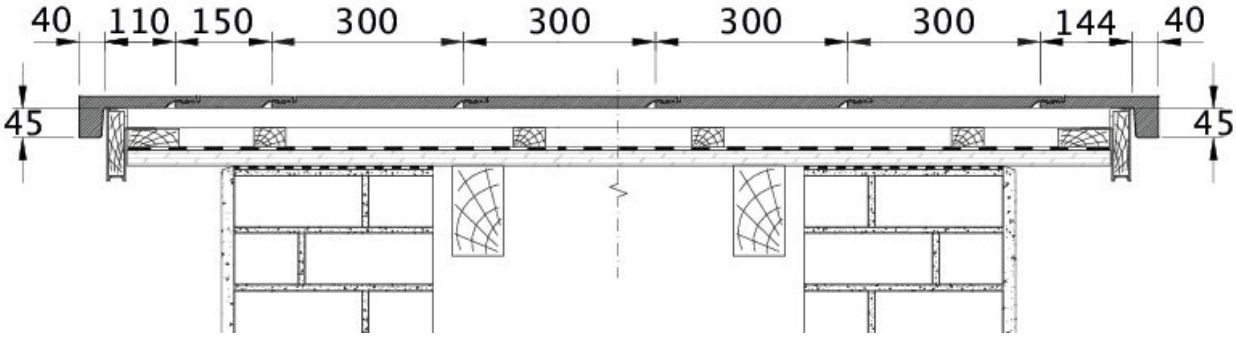

Produkt technische Zeichnung KAPSTADT ORL EBENE-BDS-1

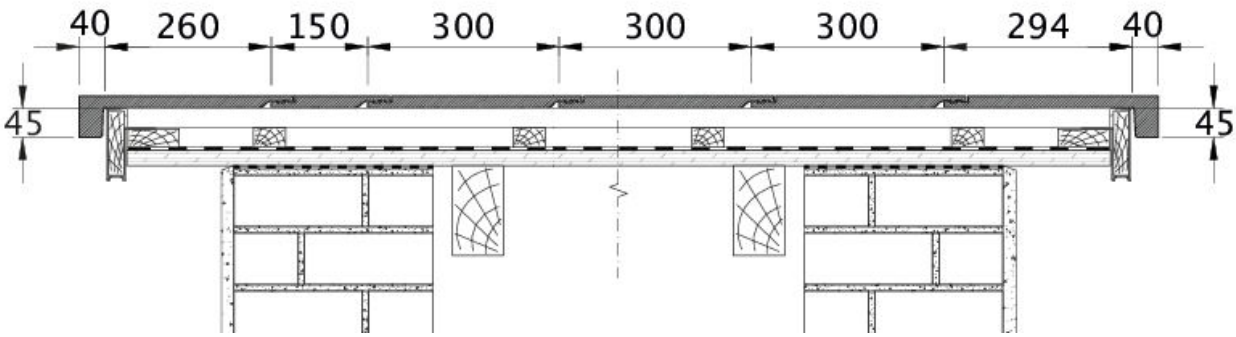

Produkt technische Zeichnung KAPSTADT ORL EBENE-BDS-2

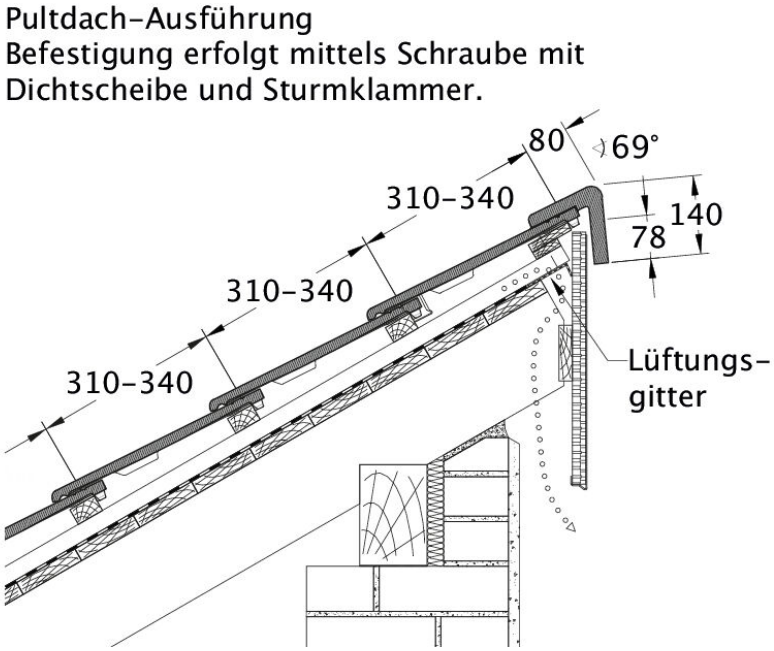

Produkt technische Zeichnung KAPSTADT PDA EBENE-BDS