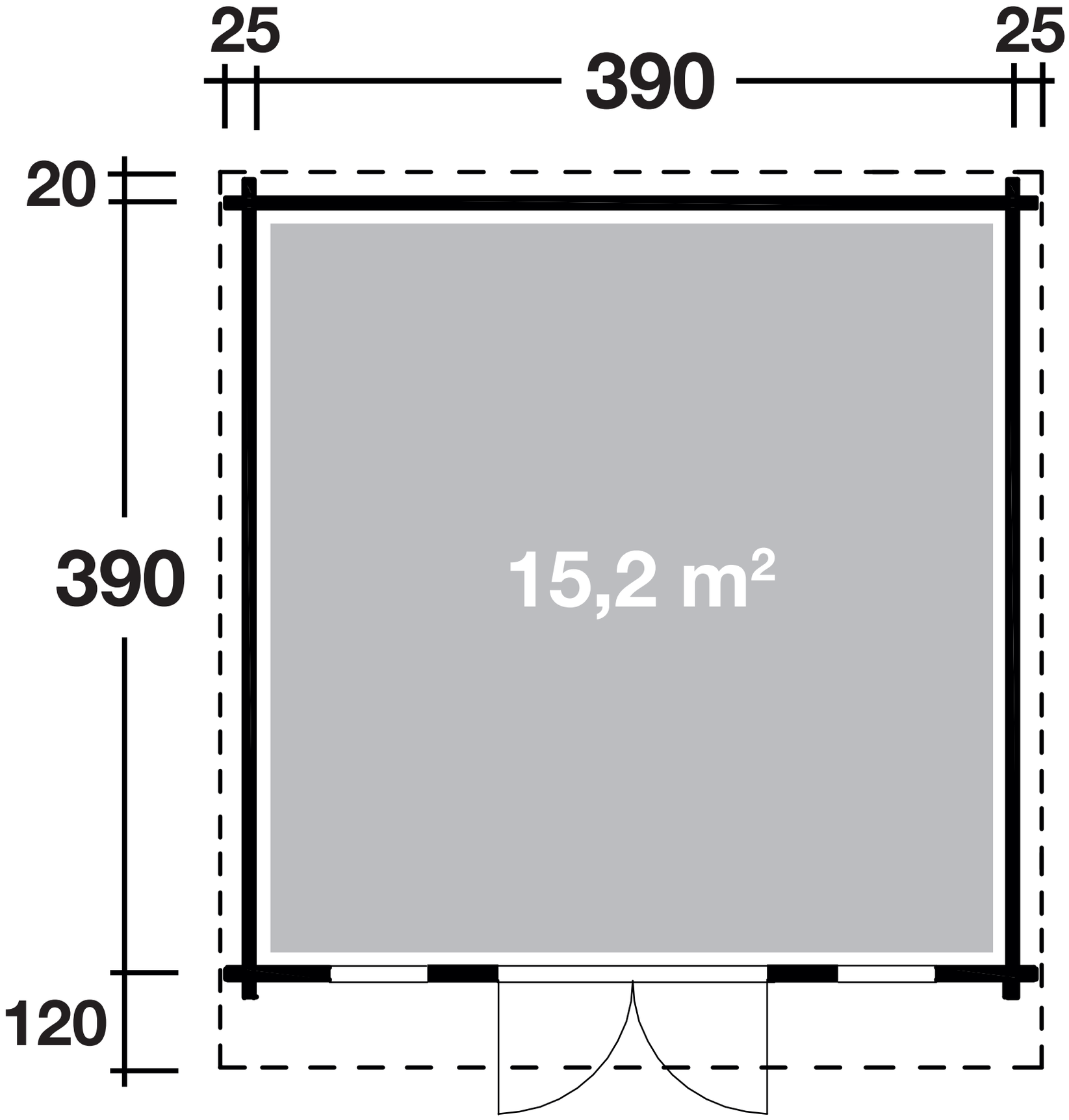
25
390
25
20
390
15,2 m²
120