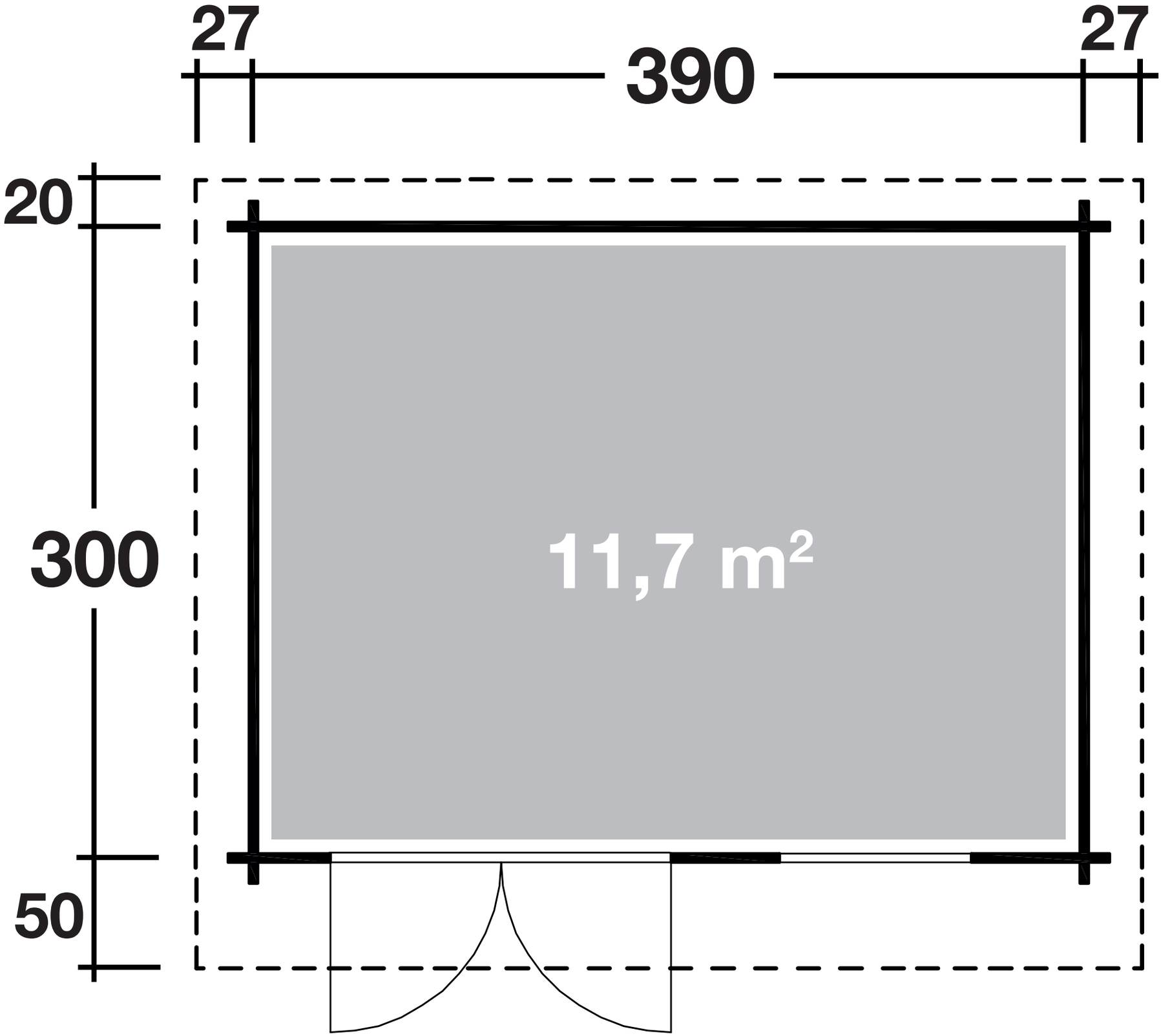
27
390
27
20
300
11,7 m²
50