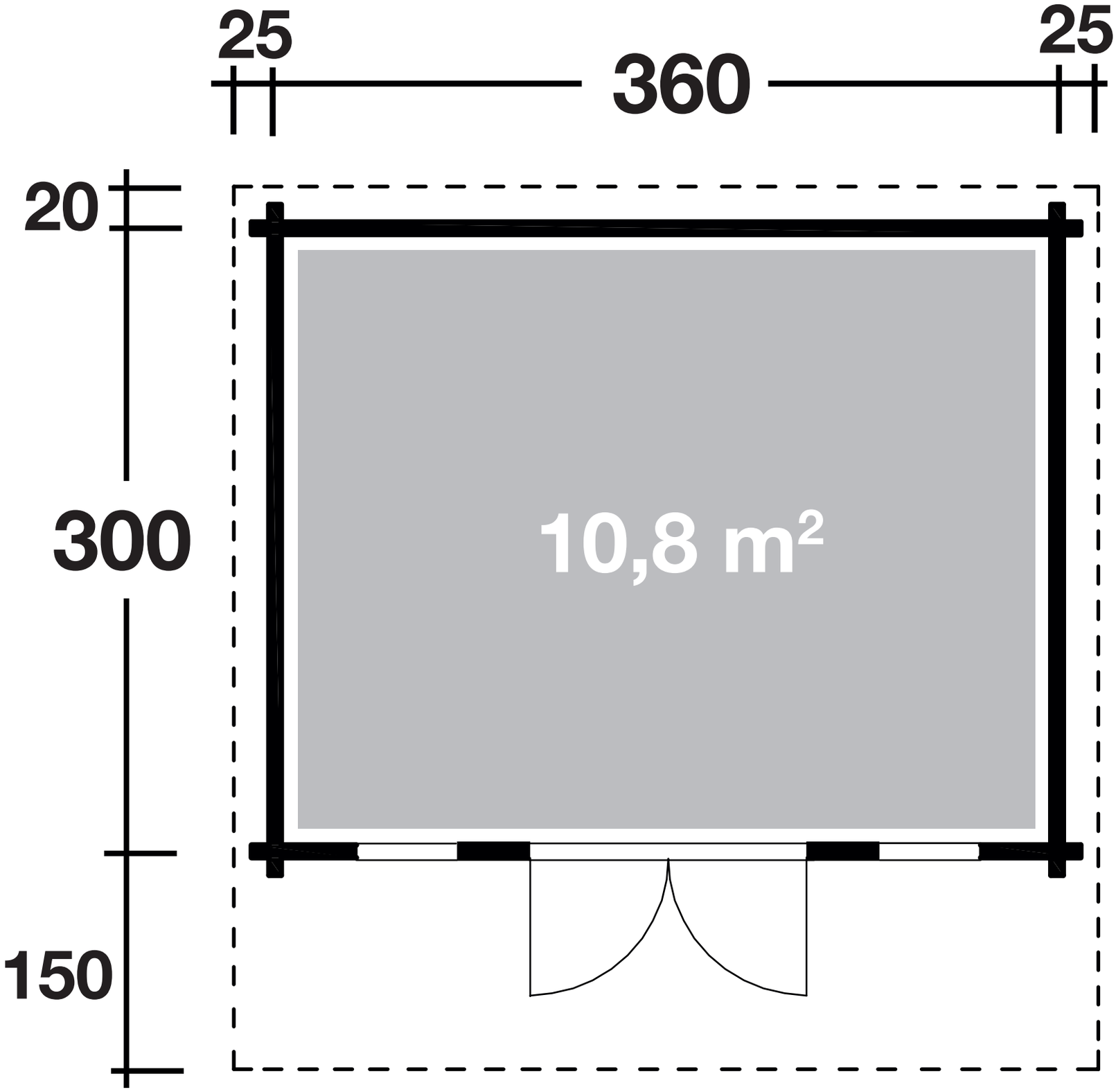
25
360
25
20
300
10,8 m²
150