Türblattmaß (gefälzt)	Türblattmaß (stumpf einschl.)	Mindestmaß der Wandöffnung	Empfohlene Wandöffnung	Maximale Wandöffnung
Breite in mm (für Holzzargen)				
610	584	635	650	680
735	709	760	775	805
860	834	885	900	930
985	959	1010	1025	1055
1110	1084	1135	1150	1180
1235	1209	1260	1275	1305
Höhe in mm (für Holzzargen)				
1985	1972	2005	2010	2025
2110	2097	2130	2135	2150
2235	2222	2255	2260	2275
2360	2347	2380	2385	2400
2485	2472	2505	2510	2525

Zargenmaß-Ermittlung

Wie groß soll Ihre Zarge sein? In jedem Fall genau passend. Die nachfolgende Tabelle hilft Ihnen, das richtige Bestellmaß zu ermitteln.

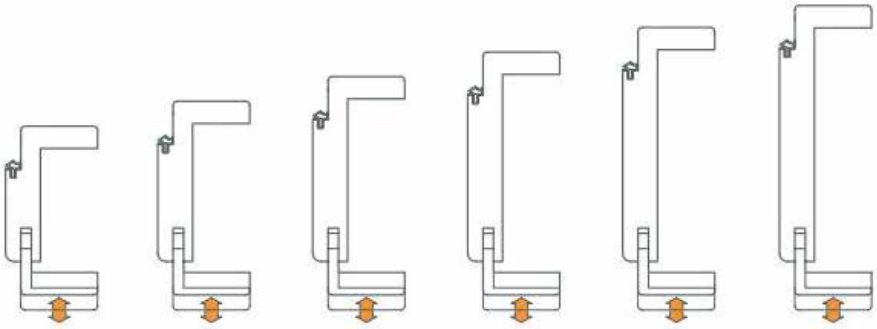

Gefälzt								
Bestellmaß (mm)	**65**	**70**	**80**	**100**	**125**	**145**	**165**	**185**
Verstellbereich: von	65	70	80	100	121	141	161	181
bis	75	80	96	116	141	161	181	201
Bestellmaß (mm)		**205**	**225**	**240**	**270**	**290**	**310**	**330** [1)]
Verstellbereich: von		201	221	236	266	286	306	326
bis		221	241	256	286	306	326	346

Türeinlagen

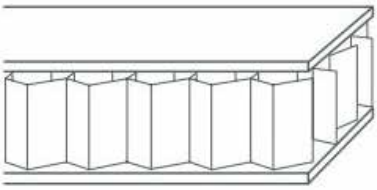

SPEZIALWABENEINLAGE
Die preisbewusste Einlage für Wohnungstüren mit geringen Anforderungen. Ein Pluspunkt ist das geringe Gewicht.

Unsere Empfehlung!

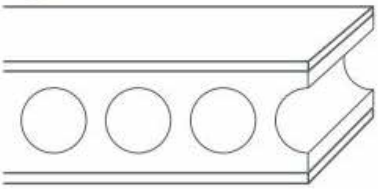

RÖHRENSPANPLATTENEINLAGE
Wenn es solide und langlebig sein soll. Die Röhrenspanplatteneinlage bietet eine hohe Stabilität und Oberflächenruhe.

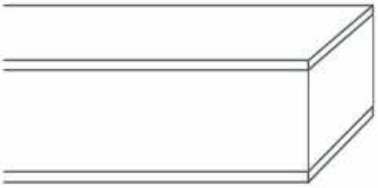

VOLLSPANEINLAGE
Die Einlage für Innentüren mit starker Beanspruchung. Ideal für Wohnungsabschlusstüren mit hohen Schallschutzanforderungen, vor allem in Verbindung mit einer Bodendichtung. Bietet eine hohe mechanische Festigkeit und eine sehr gute Wärmedämmung.

Türkantenausführungen

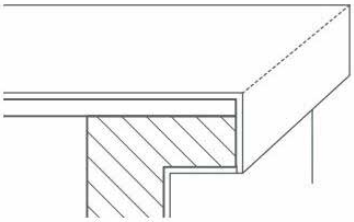

ECKIGE KANTE
Die schlichteste Form der Kantenausführung. Die eckige Kante wirkt reduziert und zeitlos.

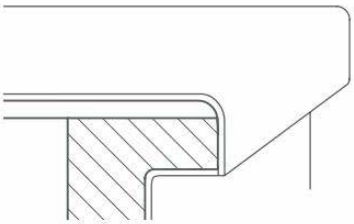

RUNDKANTE
Runde Kanten sorgen für weiche Übergänge und machen die Türkanten unempfindlicher gegen Stöße und Schmutz.

Bänder für Holzzargen
gefälzt

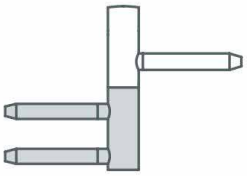

Band V 0020
Rahmenteil V 3400 WF

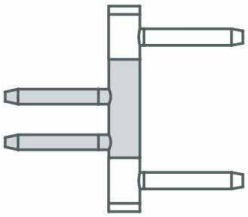

Band V 0026 WF
Rahmenteil V 4400 WF

DIN-Richtungen bei Türen

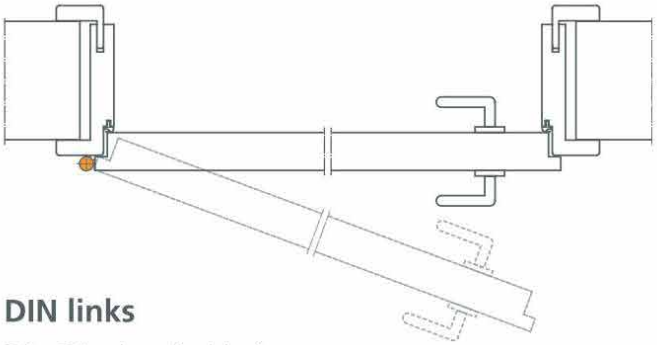

DIN links
Die Bänder sind bei geschlossener Tür auf der linken Seite zu sehen.

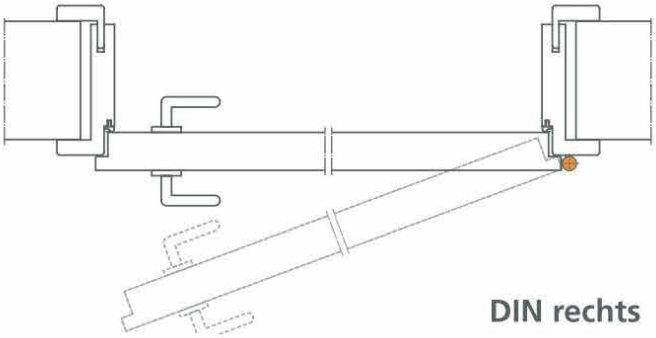

DIN rechts
Die Bänder sind bei geschlossener Tür auf der rechten Seite zu sehen.